FENDEUSE DE BÛCHES, 27 TONNES

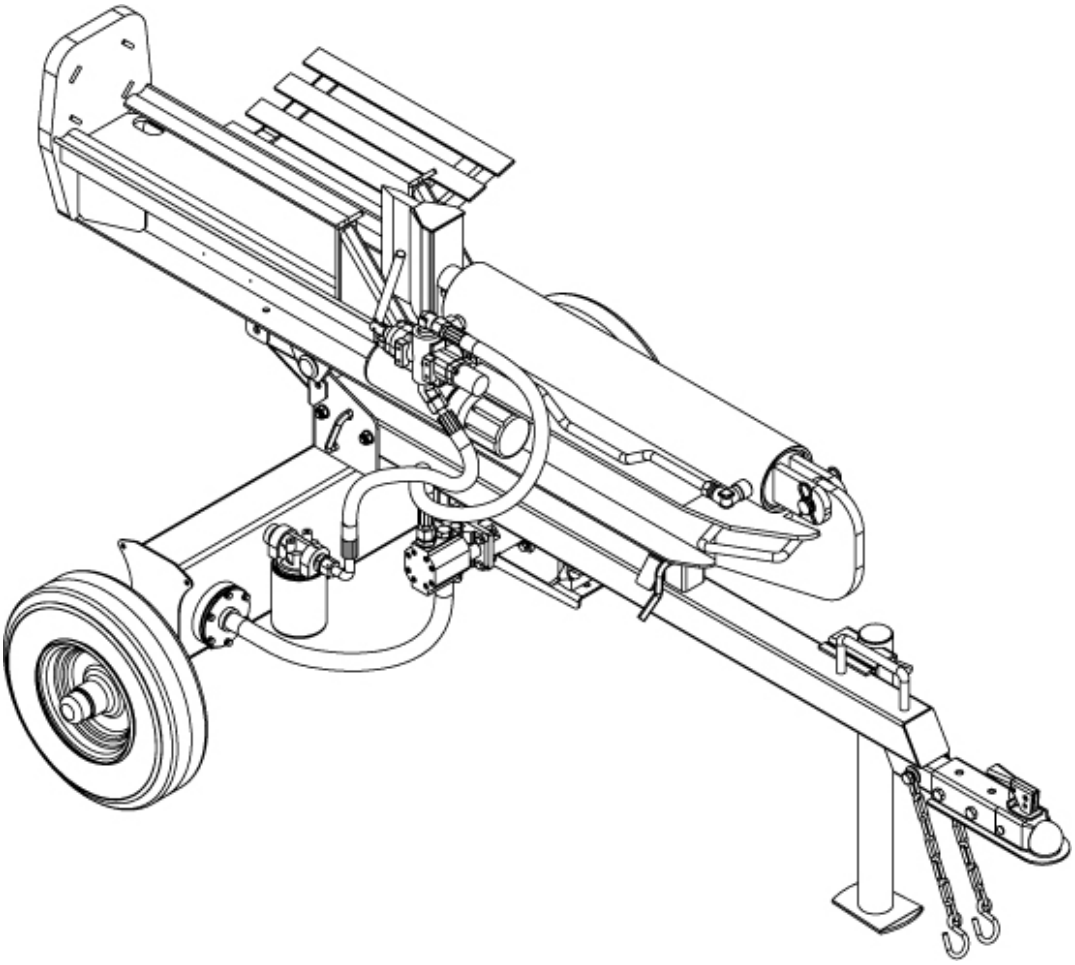

Manuel du propriétaire

INSTRUCTIONS D'ASSEMBLAGE ET D'UTILISATION

⚠ Ce symbole d'alerte de sécurité identifie d'importants messages de sécurité dans le présent manuel. L'incompréhension et le non-respect des consignes de sécurité, des instructions d'assemblage et d'utilisation peuvent causer des blessures graves ou la mort.

RÉV07012024 LSP2700

Table des matières

Consignes de sécurités importantes..... 3 à 7
Utilisation prévue..... 3
Équipement de protection individuelle..... 3
Autocollants de sécurité..... 3 et 4
Sécurité générale..... 5
Zone de travail..... 5
Préparer des bûches pour la fendeuse de bûches..... 5
Fonctionnement de la fendeuse de bûches..... 5
Réparations générales..... 6
Entretien et sécurité..... 6
Prévention d'incendie..... 6
Sécurité de remorquage..... 7
Instructions d'assemblage..... 8 à 12
Identification des commandes et des caractéristiques…….. 13
Instructions d'utilisation..... 14 à 17
Recommandations d'huile moteur..... 14
Instructions de démarrage..... 14
Utilisation..... 15
Remorquage..... 15
Entretien..... 16
Positions de la fendeuse……..... 17
Dépannage..... 18
Spécifications..... 19
Dessin et liste des pièces..... 20 à 23
Garantie limitée……..... 24

CONSIGNES DE SÉCURITÉ IMPORTANTES

***AVERTISSEMENT** : Lisez et comprenez bien toutes les instructions et les consignes de sécurité de ce manuel et sur les autocollants de sécurité avant d'assembler ou d'utiliser cette fendeuse de bûches. L'incompréhension et le non-respect de toutes les instructions et de toutes les consignes de sécurité peuvent causer des blessures graves ou la mort. Les personnes qui n'ont pas lu le manuel ne devraient jamais utiliser la fendeuse de bûches. Une fendeuse de bûches peut être dangereuse lorsqu'elle est mal assemblée ou utilisée. N'utilisez pas cette fendeuse de bûches si vous avez des questions concernant son fonctionnement sécuritaire. Veuillez communiquer avec le département de soutien technique au 1-888-723-6534 pour obtenir des réponses à vos questions.*

***AVERTISSEMENT** : Ce produit peut vous exposer à des produits chimiques, comme le plomb et les composés de plomb, reconnus par l'État de la Californie comme étant susceptibles de causer le cancer, des malformations congénitales ou d'autres troubles de reproduction. Pour plus d'informations, rendez-vous sur www.P65Warnings.ca.gov.*

Ceci est un symbole d'alerte de sécurité. Il est utilisé pour vous avertir des risques potentiels de blessures corporelles. Respectez tous les messages de sécurité qui accompagnent ce symbole pour éviter les risques de blessure ou de mort.

DANGER — **La mention de DANGER indique une situation dangereuse qui, si elle n'est pas évitée, va entraîner des blessures graves ou la mort.**

AVERTISSEMENT — **La mention d'AVERTISSEMENT indique une situation dangereuse qui, si elle n'est pas évitée, pourrait entraîner des blessures graves ou la mort.**

ATTENTION — **La mention d'ATTENTION indique une situation dangereuse qui, si elle n'est pas évitée, pourrait entraîner des blessures légères ou modérées.**

AVIS — **Un AVIS est utilisé pour répondre à des pratiques non liées aux lésions corporelles.**

UTILISATION PRÉVUE

N'utilisez **JAMAIS** la fendeuse de bûches autrement que pour son utilisation prévue. La fendeuse de bûches est conçue **seulement** pour fendre le bois. L'utilisation de la fendeuse de bûches pour tout autre but peut entraîner des blessures sérieuses ou la mort et annuler la garantie.

ÉQUIPEMENT DE PROTECTION INDIVIDUELLE

AVANT d'utiliser la fendeuse de bûches, assurez-vous toujours de porter l'équipement de protection appropriée, y compris une protection des yeux (lunettes de protection), des chaussures à embout d'acier et des gants ajustés (sans manchettes ni cordons de serrage). De plus, le port d'une bonne protection de l'ouïe (écouteurs) est requis lors de l'utilisation de la fendeuse de bûches.

AUTOCOLLANTS DE SÉCURITÉ

Vérifiez **TOUJOURS** que les autocollants d'avertissement de sécurité sont en bon état et lisibles. Remplacez immédiatement tous les autocollants manquants ou endommagés. Téléphonez au 1-888-723-6534 pour obtenir des autocollants de rechange.

WARNING / AVERTISSEMENT

To minimize risk to you or others of serious injury or death while towing:

- Read and understand the owner's manual on properly attaching the coupler to the hitch ball and how to safely tow.
- Ensure the correct ball size is being used.
- Do not exceed hitch ball or coupler load limits.
- Ensure safety chains are attached prior to towing.
- Do not exceed a maximum towing speed of 45 mph.
- Avoid turning sharply and steep angles.
- Ensure the tightness of the coupler each time before towing.
- Replace the hitch ball or coupler if damaged.
- This product can expose you to chemicals including lead and lead compounds which are known to the State of California to cause cancer and birth defects or other reproductive harm. For more information, go to **www.P65Warnings.ca.gov**

Pour vous éviter et éviter aux autres des blessures graves ou la mort lors du remorquage :

- Lire et s'assurer de bien comprendre le manuel du propriétaire sur la bonne façon d'attacher le coupleur de la boule d'attelage et comment la remorquer en toute sécurité.
- S'assurer que la bonne taille de boule est utilisée.
- Ne pas dépasser les limites de charges de la boule d'attelage ou du coupleur.
- S'assurer que les chaînes de sécurité sont fixées avant le remorquage.
- Ne pas dépasser la vitesse de remorquage maximale de 72 km/h (45 mi/h).
- Éviter les virages serrés et les angles prononcés.
- Vérifier le serrage du coupleur chaque fois avant le remorquage.
- Remplacer la boule d'attelage ou le coupleur en cas de dommages.
- Ce produit peut vous exposer à des produits chimiques, comme le plomb et les composés de plomb, reconnus par l'État de la Californie comme étant susceptibles de causer le cancer, des malformations congénitales ou d'autres troubles de reproduction. Pour plus d'informations, se rendre sur **www.P65Warnings.ca.gov**

CONSIGNES DE SÉCURITÉ IMPORTANTES

OPERATOR SAFETY / SÉCURITÉ DE L'OPÉRATEUR

WARNING / AVERTISSEMENT

To minimize the risk of serious injury or death:
- Read and thoroughly understand owner's manual and engine manual before assembly, operation, towing and maintenance.
- Only one operator permitted. Only operate in the operator zone. Keep all bystanders and pets away.
- Do not step or reach over splitter during operation.
- Load logs by holding the log ends.
- Keep hands, body and clothing away from moving parts when splitting.
- Do not operate indoors.
- Do not check for high pressure oil leaks with your hands. Use cardboard to check for oil leaks.
- Wear safety glasses, shoes and hearing protection.
- Do not operate when tired or under the influence of alcohol or drugs.

Pour limiter les risques de blessures graves ou la mort :
- Lire et s'assurer de bien comprendre le manuel du propriétaire et le manuel du moteur avant l'assemblage, l'utilisation, le remorquage et l'entretien.
- Un seul opérateur est permis. Utiliser seulement dans la zone de l'opérateur. Éloigner toutes les personnes à proximité et les animaux.
- Ne pas monter ou ne pas tendre le bras au-dessus de la fendeuse de bûches pendant qu'elle fonctionne.
- Charger les bûches en tenant les extrémités de la bûche.
- Garder les mains, le corps et les vêtements à l'écart des pièces mobiles lors du fendage.
- Ne pas utiliser à l'intérieur.
- Ne pas vérifier la présence de fuites d'huile à haute pression avec les mains. Utiliser du carton pour vérifier les fuites d'huile.
- Porter des lunettes de protection, des chaussures de sécurité et un dispositif de protection anti-bruit.
- Ne jamais faire fonctionner une fendeuse de bûches lors d'état de fatigue ou sous l'effet de l'alcool, de la drogue ou des médicaments.

OPERATING INSTRUCTIONS / INSTRUCTIONS D'UTILISATION

1. Place splitter on dry, level surface. Remove debris from the work area.
2. Start engine. Advance throttle to max.
3. Place a log onto the beam against the foot plate.
4. Split wood in direction of grain.
5. Move control handle to EXTEND or RETRACT as necessary.

1. Placer la fendeuse de bûches sur une surface sèche et de niveau. Enlever les débris de la zone de travail.
2. Démarrer le moteur. Avancer le papillon des gaz à max.
3. Placer une bûche sur la poutre en l'appuyant contre la plaque de bout.
4. Fendre les bûches dans le sens des fibres.
5. Déplacer la poignée de commande à la position RÉTRACTER ou DÉPLOYER au besoin.

Control Valve / Soupape de commande

Retract / Rétracter

Extend / Déployer

For Operation and Service Questions Call
Pour toutes questions sur le fonctionnement ou le service,composer le
1-888-723-6534

NOTICE /AVIS

Do not thread in the dipstick when checking the hydraulic oil level. The oil level needs to be kept on the line below the "MAX" indicated on the dipstick. Never fill the tank above the "MAX" line.
Recommended oil viscosity is based on the outside operating temperatures in the table below.
Ne pas insérer la jauge d'huile lors de la vérification du niveau de l'huile hydraulique.
Le niveau d'huile doit être maintenu au niveau de la ligne sous la marque « MAX » indiquée sur la jauge d'huile.
Ne jamais remplir le réservoir au-dessus de la ligne « MAX ».
La viscosité de l'huile recommandée est établie en fonction des températures de fonctionnement à l'extérieur dans le tableau ci-dessous.

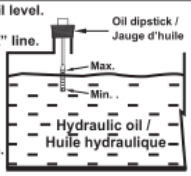

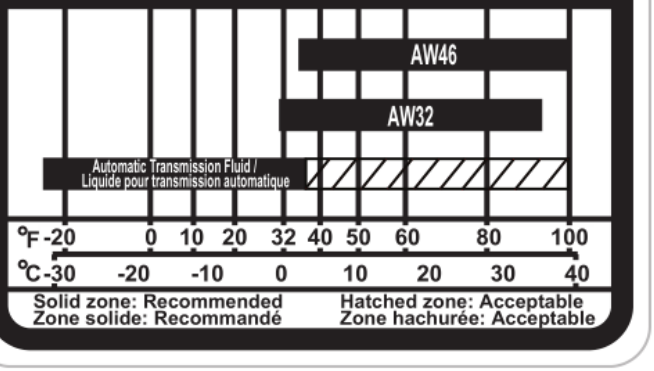

WARNING / AVERTISSEMENT

Before towing, check that beam latch pin is completely locked.
Avant le remorquage, vérifier si la goupille de verrouillage de la poutre est complètement verrouillée.

CONSIGNES DE SÉCURITÉ IMPORTANTES

SÉCURITÉ GÉNÉRALE

- Conservez **TOUJOURS** le manuel de l'utilisateur dans le cylindre à des fins de référence. Revoyez périodiquement le manuel et au fur et à mesure que vous avez des questions.
- Assurez-vous **TOUJOURS** que les personnes se trouvant à proximité et les animaux soient à au moins 3 m (10 pi) de votre zone de travail lors de l'utilisation de cette fendeuse de bûches. Seul l'opérateur devrait se trouver à proximité de la fendeuse de bûches lors de son utilisation.
- N'actionnez **JAMAIS** la soupape de commande avant que toutes les personnes soient loin de votre zone de travail.
- Ne portez **JAMAIS** de vêtements lâches ou de bijoux lors de l'utilisation de la fendeuse de bûches. Maintenez les vêtements et les cheveux loin de toutes pièces en mouvement lors de l'utilisation de la fendeuse de bûches.
- Ne laissez **JAMAIS** d'adultes n'ayant pas de bonnes instructions et connaissances de fonctionnement utiliser la fendeuse de bûches.
- N'utilisez **JAMAIS** la fendeuse de bûches sous l'emprise de l'alcool, de drogues ou de médicaments ou lorsque vous n'êtes pas assez éveillé pour utiliser la fendeuse de bûches.

ZONE DE TRAVAIL

- N'utilisez **JAMAIS** la fendeuse de bûches sur un terrain humide, glissant ou instable.
- N'utilisez **JAMAIS** la fendeuse de bûches dans un endroit fermé. Les fumées d'échappement contiennent du monoxyde de carbone qui est un poison mortel.
- Utilisez **SEULEMENT** la fendeuse de bûches avec un éclairage adéquat.
- Utilisez **SEULEMENT** la fendeuse de bûches sur un terrain de niveau. L'utilisation dans une pente pourrait faire bouger la fendeuse de bûches et les bûches pourraient tomber de la fendeuse de bûches.
- Gardez **TOUJOURS** la zone de travail exempte de débris. Enlevez immédiatement le bois fendu autour de la fendeuse de bûches pour éviter de trébucher.

PRÉPARER DES BÛCHES POUR LA FENDEUSE DE BÛCHES

Les extrémités de bûches devraient être coupées le plus carré possible avant de placer les bûches sur la fendeuse de bûches. La forme carrée de la bûche aide à empêcher les bûches de bouger pendant le fonctionnement de la fendeuse. La longueur maximale des bûches est de 66,04 cm (26 po).

FONCTIONNEMENT DE LA FENDEUSE DE BÛCHES

Utilisez **SEULEMENT** la fendeuse de bûches à partir de la zone de l'opérateur montrée dans le schéma. L'utilisation de la fendeuse de bûches hors de la zone de l'opérateur peut entraîner des blessures sérieuses ou la mort.

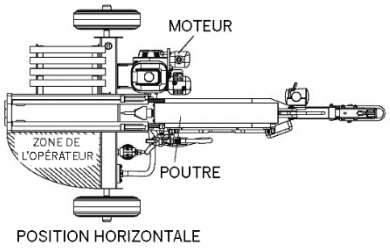

POSITION HORIZONTALE

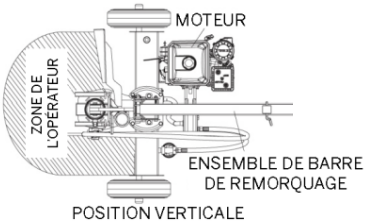

POSITION VERTICALE

- Calez **TOUJOURS** les roues pour empêcher le mouvement de la fendeuse de bûches pendant l'utilisation.
- **SACHEZ** comment arrêter la fendeuse de bûches et désengager les commandes avant de l'utiliser.
- Ne tentez **JAMAIS** de fendre une bûche dans le sens contraire des fibres.
- Ne tentez **JAMAIS** de fendre deux bûches en même temps.
- N'enjambez **JAMAIS** la fendeuse de bûches pendant qu'elle fonctionne.
- Ne tentez **JAMAIS** de vous pencher ou de tendre le bras au-dessus de la fendeuse de bûches pour prendre une bûche.
- Ne chargez **JAMAIS** la fendeuse de bûches lorsque le coin fendeur est en mouvement.
- Ne placez **JAMAIS** les mains ni les pieds entre la bûche et le coin fendeur durant la course avant ou en course de retour car cela pourrait causer des blessures graves ou la mort.
- N'utilisez **JAMAIS** votre pied, une corde ou un dispositif d'extension pour actionner le levier de commande sur la soupape. Utilisez seulement vos mains pour actionner les leviers de commande.
- Ne touchez **JAMAIS** le silencieux ou les autres surfaces chaudes du moteur. Allouez assez de temps de refroidissement au moteur avant d'y toucher.
- Ne déplacez **JAMAIS** la fendeuse de bûches lorsque le moteur est en marche. Coupez le moteur avant de laisser la fendeuse de bûches sans surveillance.
- Ne laissez **JAMAIS** la fendeuse de bûches fonctionner sans surveillance, même pendant un court laps de temps.

CONSIGNES DE SÉCURITÉ IMPORTANTES

RÉPARATIONS GÉNÉRALES

- N'utilisez **JAMAIS** la fendeuse de bûches si elle est en mauvais état mécanique ou qu'elle a besoin d'être réparée.
- Ne modifiez/n'altérez **JAMAIS** la fendeuse de bûches de quelque façon que ce soit. Toute altération/modification pourrait rendre la fendeuse de bûches non sécuritaire et annuler la garantie.
- N'effectuez **JAMAIS** de réparation ou d'entretien sur la fendeuse de bûches avant d'avoir préalablement retiré le fil de bougie d'allumage.
- N'altérez **JAMAIS** les réglages du moteur. La vitesse maximale du moteur est préréglée par le fabricant et elle est réglée à des limites sécuritaires. Consultez le manuel du propriétaire du moteur pour la fendeuse de bûches spécifique.
- Effectuez **TOUJOURS** toutes les procédures d'entretien recommandées avant d'utiliser la fendeuse de bûches.
- Vérifiez **TOUJOURS** le niveau d'huile hydraulique et d'huile moteur avant d'utiliser la fendeuse de bûches.
- N'utilisez **JAMAIS** vos mains pour enlever une bûche coincée pendant que la fendeuse de bûches est en marche.
- Remplacez **TOUJOURS** les pièces endommagées ou usées sans tarder.
- Il est **IMPORTANT** de vérifier régulièrement que toutes les vis et tous les écrous, boulons, raccords hydrauliques et colliers de serrage soient bien serrés.
- Assurez-vous **TOUJOURS** que les pièces de rechange répondent aux spécifications du fabricant.

ENTRETIEN ET SÉCURITÉ

- Les systèmes mécaniques et hydrauliques de la fendeuse de bûches demandent une inspection minutieuse. Assurez-vous de remplacer les boyaux hydrauliques et les composants endommagés.
- Ne vérifiez **JAMAIS** les fuites de fluide hydraulique avec vos mains. Les fuites de fluide hydraulique sous pression pourraient pénétrer à travers l'épiderme et causer de GRAVES BLESSURES et même la MORT. Les fuites peuvent être décelées en toute sécurité en plaçant un morceau de carton sous la fuite suspectée et en observant toute décoloration.
- Ne retirez **JAMAIS** le bouchon du réservoir hydraulique lorsque la fendeuse de bûches est en marche. Le réservoir contient de l'huile chaude sous pression qui pourrait causer de graves blessures s'il est retiré du réservoir.
- Ne modifiez **JAMAIS** les réglages de la soupape de décharge. La soupape de décharge sur la fendeuse de bûches est préréglée à l'usine. Seul un technicien de service qualifié devrait effectuer un réglage, quel qu'il soit.
- Consultez **IMMÉDIATEMENT** un médecin en cas de blessure causée par une fuite de fluide hydraulique. Des infections ou des réactions graves pourraient survenir si un traitement médical adéquat n'est pas administré.
- Vérifiez **TOUJOURS** que le système n'est pas sous haute pression en coupant le moteur et en déplaçant la poignée de commande de la soupape vers l'avant et vers l'arrière. Vérifiez la pression avant de desserrer ou de retirer le raccord hydraulique.

PRÉVENTION D'INCENDIE

- Ravitaillez la fendeuse de bûches **SEULEMENT** dans des endroits dégagés, sans gaz d'échappement et sans essence déversée.
- N'utilisez **JAMAIS** la fendeuse de bûches près de flammes, étincelles ou fumée. L'huile hydraulique et l'essence sont inflammables et potentiellement explosives.
- N'ajoutez **JAMAIS** de carburant lorsque le moteur est chaud ou en marche. Laissez le moteur refroidir complètement avant de le ravitailler.
- Si de l'essence se renverse, déplacez la fendeuse de bûches hors de l'endroit où il y a un déversement et évitez de créer une source d'allumage.
- Remettez **TOUJOURS** le bouchon d'essence en place.
- Dégagez **TOUJOURS** les débris de bois hors de la zone du silencieux du moteur.
- Entreposez **TOUJOURS** l'essence dans un contenant approprié et hermétiquement fermé. Entreposez le contenant d'essence dans un endroit frais, sec et hors de toutes sources de chaleur.

IMPORTANTE REMARQUE CONCERTANT LA RÉGLEMENTATION SUR LES PARE-ÉTINCELLES :
À titre de mesures de précaution contre le vol d'étincelles, ayez toujours un extincteur de classe B à portée de main lors de l'utilisation de la fendeuse de bûches dans des endroits secs. La fendeuse de bûches est munie d'un moteur à combustion interne qui génère de la chaleur et un risque de vol d'étincelles. Utilisez la fendeuse de bûches sur ou près de terrains en friche, recouverts de forêts, recouverts de broussailles ou de gazon seulement si le système d'échappement du moteur est équipé d'un pare-étincelles qui est conforme aux lois locales ou provinciales applicables. Le pare-étincelles devrait être entretenu et nettoyé efficacement. Dans l'état de la Californie, un pare-étincelles est exigé par la loi et d'autres états ont des lois similaires. Les lois fédérales s'appliquent lors de l'utilisation d'une fendeuse de bûches sur des terrains domaniaux. Recherchez et respectez toujours les lois et la réglementation de l'état, locales et fédérales. Un silencieux de pare-étincelles est optionnel et disponible comme accessoire chez votre concessionnaire de moteurs le plus près.

CONSIGNES DE SÉCURITÉ IMPORTANTES

SÉCURITÉ DE REMORQUAGE

- Ne transportez **JAMAIS** de charge ou du bois sur votre fendeuse de bûches.
- N'autorisez **JAMAIS** quelqu'un à s'assoir ou à monter sur la fendeuse de bûches.
- Ne déplacez **JAMAIS** la fendeuse de bûches sur un terrain accidenté ou montagneux sans un véhicule de remorquage ou de l'aide appropriée.
- Ne dépassez **JAMAIS** la capacité massique de la boule ou les limites de charge du coupleur.
- Ne dépassez **JAMAIS** la limite de vitesse de 72,4 km/h (45 mi/h) lors du remorquage de la fendeuse de bûches. Le remorquage de la fendeuse de bûches à des vitesses supérieures à 72,4 km/h (45 mi/h) pourrait occasionner la perte de contrôle, des dommages à l'équipement et de graves blessures ou la mort. Ajustez les vitesses de remorquage en fonction du terrain et des conditions. Redoublez de prudence lors des remorquages sur des terrains accidentés. Évitez les virages serrés et les angles prononcés lors du remorquage de la fendeuse de bûches.
- Fixez **TOUJOURS** des chaînes de sécurité lors du remorquage de la fendeuse de bûches.
- Vérifiez **TOUJOURS** le serrage du coupleur chaque fois avant le remorquage et après avoir remorqué sur 80 km (50 miles)
- Faites **TOUJOURS** attention lorsque vous reculez avec la fendeuse de bûches en remorquage parce que cela pourrait causer une mise en portefeuille.
- Prévoyez **TOUJOURS** la longueur supplémentaire de la fendeuse de bûches lors des virages, du stationnement, en traversant des carrefours et toujours pendant que vous conduisez en remorquant la fendeuse de bûches.
- Déconnectez **TOUJOURS** la fendeuse de bûches du véhicule de remorquage avant de l'utiliser.
- Suivez et informez-vous **TOUJOURS** de la réglementation locale et de l'état régissant le remorquage, la délivrance de permis et les feux avant de remorquer la fendeuse de bûches.
- Vérifiez **TOUJOURS** avant le remorquage si la fendeuse de bûches est fixée correctement et de façon sécuritaire au véhicule de remorquage et que les chaînes de sécurité sont fixées à la boule d'attelage ou au pare-chocs du véhicule avec assez de jeu pour permettre les virages. Utilisez toujours une boule de 5,08 cm (2 po) de classe I ou supérieure pour accrocher à la fendeuse de bûches.
- Remplacez **TOUJOURS** les boules d'attelage endommagées.
- Tournez **TOUJOURS** la vanne d'isolement de carburant du moteur à la position « OFF » (arrêt) avant le remorquage de la fendeuse de bûches. Le fait de ne pas couper le moteur avant le remorquage pourrait noyer le moteur et endommager l'huile moteur.

INSTRUCTIONS D'ASSEMBLAGE

OUTILS REQUIS

- Tournevis
- Marteau
- Coupe-bande
- Clés de 13 mm, 17 mm et 19 mm
- Grande clé réglable

ÉTAPE 1 : Attachez la roue

1.1 Retirez les écrous (73) et les boulons (58) de l'essieu de roue.

1.2 Insérez la roue dans l'essieu de roue du réservoir hydraulique, serrez les écrous et les boulons retirés précédemment à l'aide de deux clés de 17 mm.

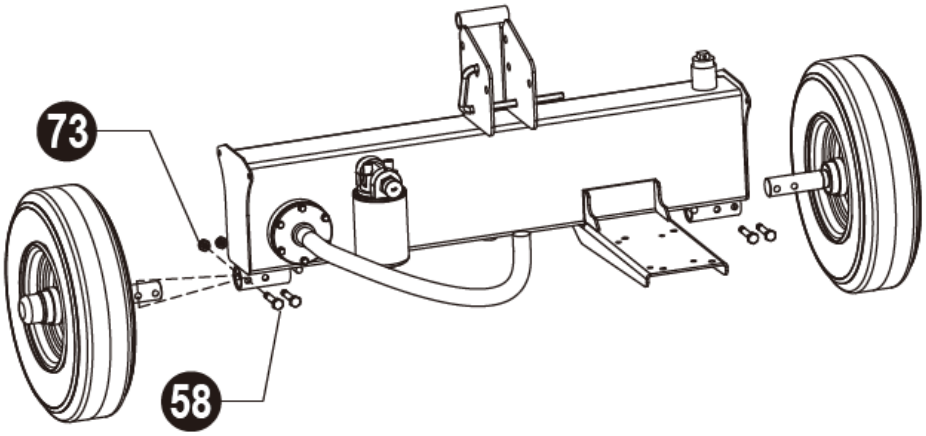

ÉTAPE 2 : Attachez la barre de remorquage sur réservoir d'huile

2.1 Attachez la barre de remorquage sur le réservoir d'huile à l'aide de deux M12 x 100 boulon hexagonal (23), deux Ø12 rondelle plate (63) et deux M12 contre-écrou M12 (12) à l'aide de deux clés de 19mm.

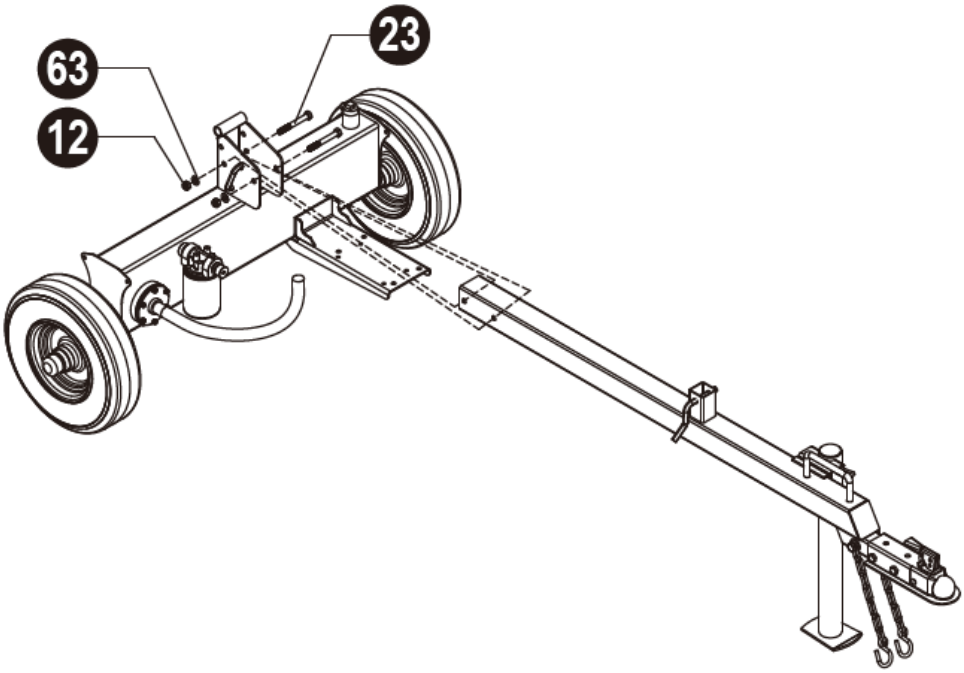

ÉTAPE 3 : Attachez l’ensemble de poutre

3.1 Retirez la goupille d’attelage (17) et la goupille bêta (20) de la poutre.

3.2 Connectez la poutre et le réservoir hydraulique au moyen de la grande goupille d’attelage (17) et de la goupille bêta (20).

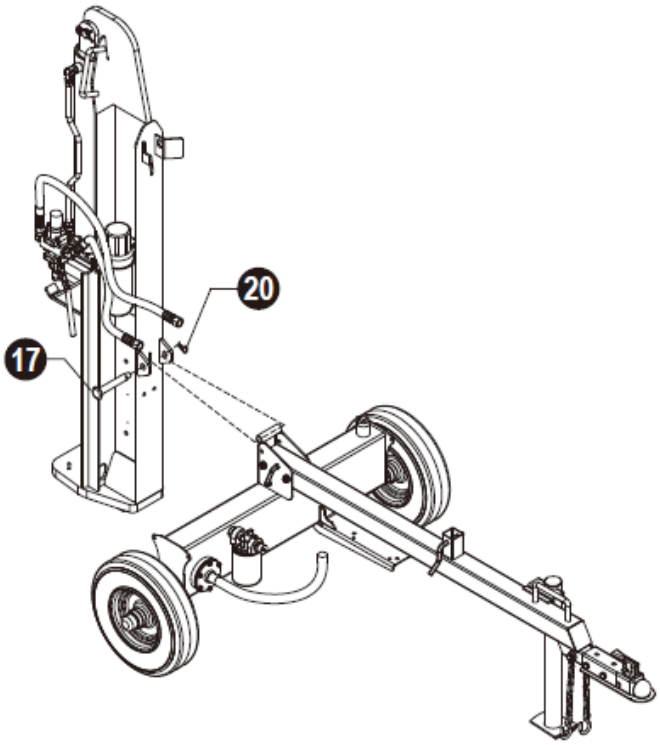

ÉTAPE 4 : Attachez le moteur et le tuyau d’huile

4.1. Placez le moteur sur la plaque de montage, installez le M8 x 40 boulon hexagonal (44) à travers la base de la plaque. Installez Ø8 rondelle plate (34), Ø8 rondelle frein (31) et serrez le M8 contre-écrou en nylon (77) à l’aide de deux clés de 13mm.

4.2. Attachez le tuyau d’huile propre (51) à la base de la pompe à engrenages et fixez-le solidement avec une bride (49).

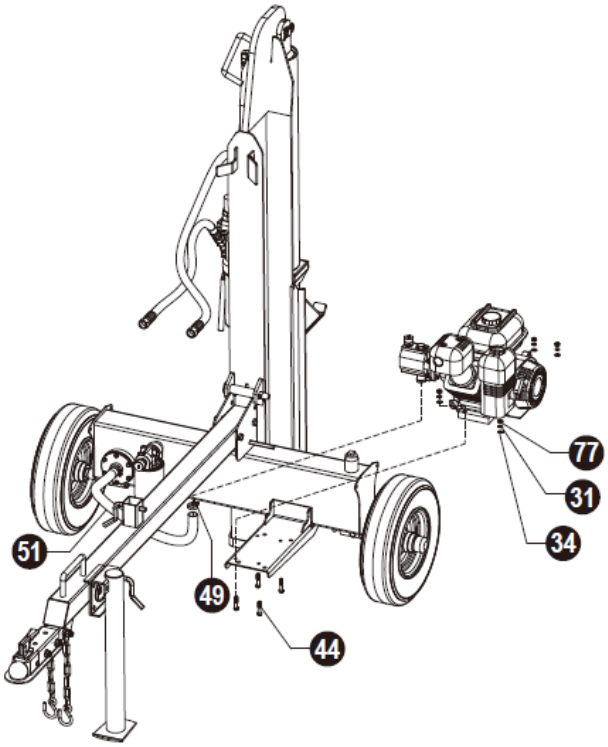

ÉTAPE 5 : Attachez le boyau hydraulique

5.1 Retirez le connecteur et les bouchons de boyau. Les deux bouchons peuvent être jetés.

5.2 Fixez les boyaux hydrauliques (6 et 15) à l'ensemble de filtre et à la pompe.

Le joint torique Ø11 x 2,5 (18) et le joint torique Ø17 x 2,5 (69) sont préassemblés dans le connecteur.

Maintenez les joints toriques en place lors de l'assemblage.

Une petite quantité d'huile pourrait s'écouler de ces boyaux lorsque les bouchons sont retirés. Pour empêcher que de l'huile s'écoule au sol, utilisez un petit bac pour récupérer l'huile.

Chaque connexion ne demande qu'un seul joint torique. Le boyau et les côtés du raccord comprennent des joints toriques, il faut donc retirer un joint torique avant d'installer les boyaux. Conservez le joint torique supplémentaire pour toute utilisation ou réparation future.

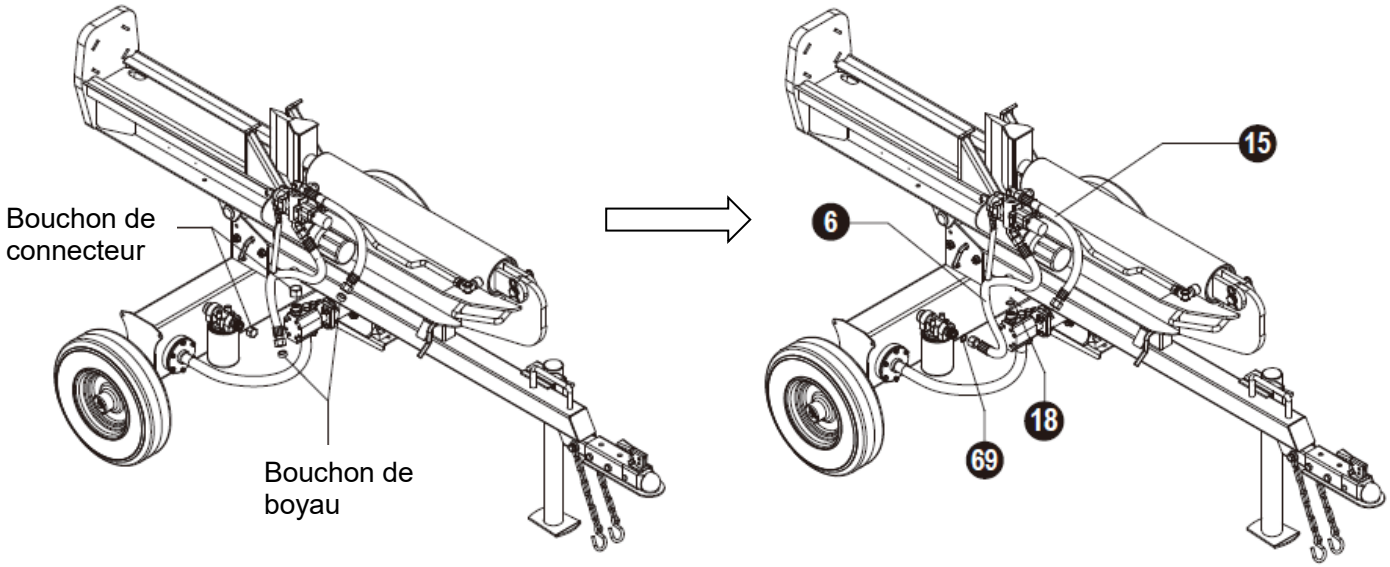

Étape 6 : Fixez le levier de commande

6.1 Retirez la clavette élastique et la goupille de retenue de la soupape de commande. Tournez le levier de commande à la position verticale et fixez la goupille de retenue et la clavette élastique.

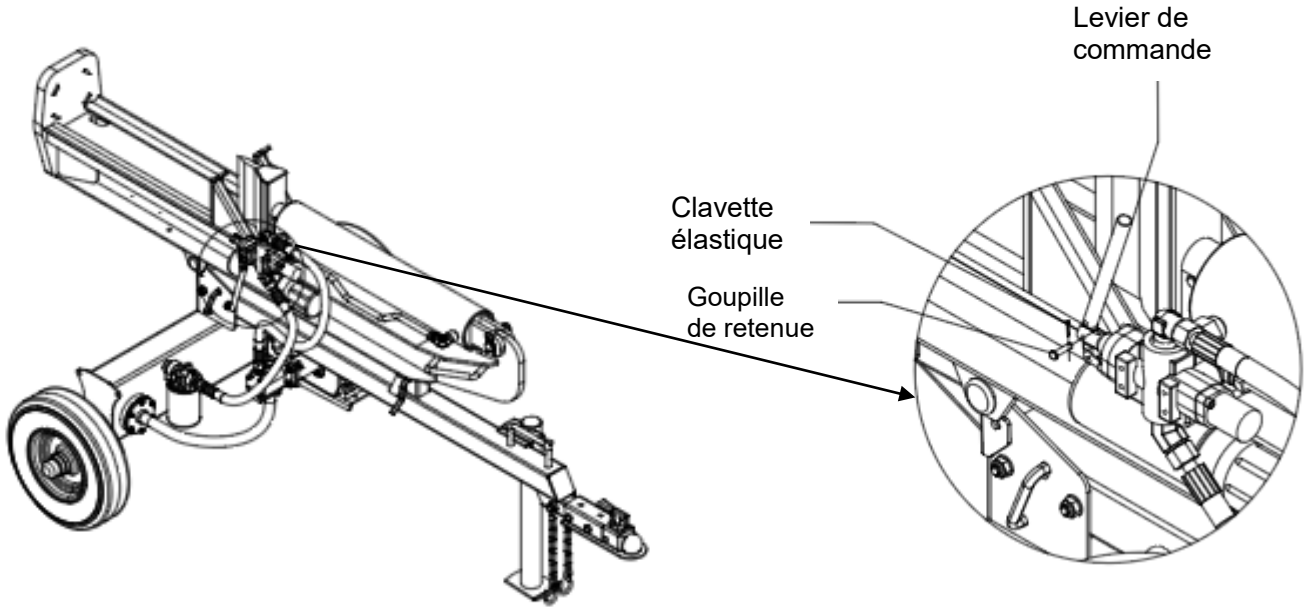

ÉTAPE 7 : Fixez le support pour bûche

7.1 Retirez le matériel de la cartouche manuelle pour fixer la support pour bûche (59) à la poutre. Fixez le support pour bûche (59) à la poutre avec la rondelle plate Ø12 (63) et le contre-écrou en nylon M12 (12) au moyen d'une clé de 19 mm.

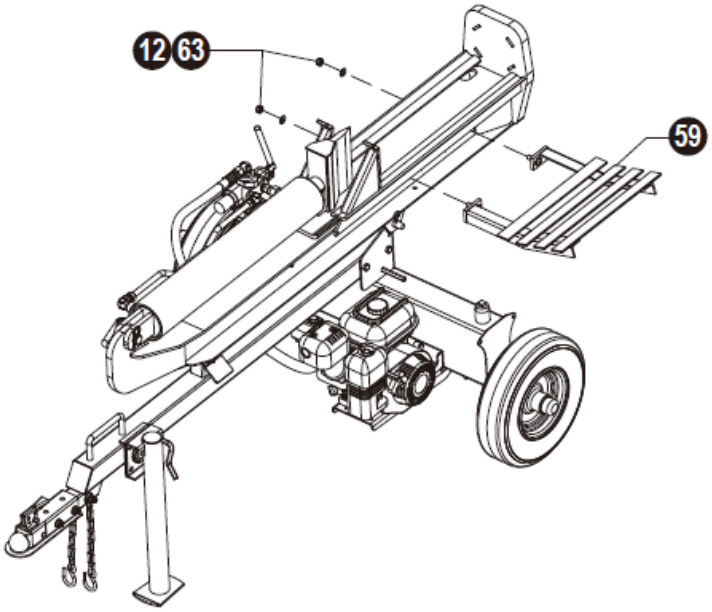

ÉTAPE 8 : Ajoutez de l'huile moteur

8.1 Assurez-vous que la fendeuse de bûches se trouve sur une surface de niveau.

8.2 Retirez le bouchon de remplissage d'huile ou la jauge d'huile pour vérifier le niveau d'huile.

8.3 Consultez le manuel du propriétaire du moteur séparé pour déterminer la quantité d'huile moteur nécessaire; ajoutez de l'huile moteur au bon niveau et replacez le bouchon de remplissage d'huile ou la jauge d'huile.

8.4 Vérifiez le niveau d'huile moteur chaque jour et ajoutez de l'huile au besoin afin de maintenir un niveau adéquat.

AVIS : Durant la période de rodage, vérifiez souvent le niveau de l'huile moteur. Lors de la première utilisation de la fendeuse de bûches, l'opérateur devrait vérifier l'huile moteur fréquemment pour assurer un bon fonctionnement.

NE tentez PAS de lancer ou de démarrer le moteur avant de l'avoir rempli avec le type et la quantité d'huile moteur recommandés. Les dommages causés à la fendeuse de bûches pour ne pas avoir suivi ces instructions entraîneront l'annulation de votre garantie.

ÉTAPE 9 : Ajoutez de d'huile hydraulique

9.1 La fendeuse de bûches doit se trouver sur une surface plane et de niveau avant de vérifier ou d'ajouter de l'huile hydraulique.

9.2 Retirez le bouchon d'huile du réservoir d'huile hydraulique.

9.3 La fendeuse de bûches est préremplie avec 14 L (3,7 gallons) d'huile hydraulique. Les huiles hydrauliques AW32, AW46 et universelle sont tous des types d'huile acceptables.

9.4 Démarrez le moteur et utilisez le levier de commande pour déployer et rétracter le coin fendeur à plusieurs reprises afin d'enlever l'air dans les conduites.

9.5 Lorsque le coin fendeur est rétracté, vérifiez de nouveau le niveau d'huile hydraulique et ajoutez de l'huile au besoin.

9.6 Pour améliorer le démarrage du moteur, du liquide pour transmission automatique peut être utilisé lorsque les températures de fonctionnement sont inférieures à 0 °C (32 °F).

AVERTISSEMENT

NE retirez PAS le bouchon de remplissage d'huile hydraulique lorsque le moteur est en marche ou est chaud. De l'huile chaude peut s'échapper et causer des brûlures graves. Attendez toujours que la fendeuse de bûches soit complètement refroidie avant d'enlever le bouchon d'huile hydraulique.
Une pression de fluide et des températures élevées se forment dans les fendeuses de bûches hydrauliques. Le fluide hydraulique peut s'échapper par une ouverture de la taille d'une tête d'aiguille et peut percer la peau et causer un grave empoisonnement du sang.
Inspectez régulièrement les systèmes hydrauliques pour déceler toutes fuites possibles. **Ne vérifiez jamais la présence de fuites avec votre main lorsque le système est sous pression. Consultez immédiatement un médecin en cas de blessure causée par une fuite de fluide.**
Assurez-vous que tous les raccords sont serrés solidement avant d'appliquer une pression. Réduisez la pression du système avant d'effectuer un entretien.
Assurez-vous que les boyaux hydrauliques n'entrent pas en contact avec des surfaces chaudes ou des aires de coupe.
Les boyaux doivent être positionnés loin du moteur et du coin fendeur. Pour éviter des blessures corporelles graves, inspectez toujours les boyaux avant d'utiliser la fendeuse de bûches.

ÉTAPE 10 : Ajoutez de l'essence dans le moteur

10.1 Utilisez seulement du carburant propre, frais, régulier, sans plomb avec un indice d'octane de 87 minimum.

10.2 NE mélangez PAS l'huile avec le carburant.

10.3 Retirez le bouchon de réservoir de carburant et ajoutez lentement du carburant dans le réservoir. NE remplissez PAS excessivement et laissez un espace d'environ 0,635 cm (1/4 po) pour l'expansion du carburant.

10.4 Vissez fermement le bouchon de réservoir de carburant et nettoyez/essuyez toute trace de carburant déversé.

DANGER

Les émanations du moteur de la fendeuse de bûches contiennent du monoxyde de carbone, un gaz incolore, inodore et toxique. L'inhalation de monoxyde de carbone peut causer des nausées, des étourdissements, des évanouissements ou la mort. Si vous commencez à vous sentir étourdi ou faible, cessez immédiatement d'utiliser l'appareil, allez prendre de l'air frais et consultez un médecin.
Les fendeuses de bûches devraient être utilisées à l'extérieur seulement et dans des endroits bien aérés.
N'utilisez PAS la fendeuse de bûches à l'intérieur d'un bâtiment, d'un espace fermé ou d'un compartiment.
NE laissez PAS les fumées d'échappement entrer dans un espace clos par les fenêtres, les portes, les conduits d'évacuation ou les autres ouvertures.
DANGER – MONOXYDE DE CARBONE : L'utilisation de la fendeuse de bûches à l'intérieur **PEUT CAUSER LA MORT EN QUELQUES MINUTES**.

ATTENTION

Le carburant et les vapeurs de carburant sont hautement inflammables et extrêmement explosifs.
Un incendie ou une explosion peut entraîner des brûlures graves ou la mort.
Un démarrage accidentel peut causer un emmêlement, une amputation traumatique ou une lacération.
Utilisez seulement de l'essence régulière sans plomb avec un indice d'octane minimum de 87.
NE mélangez PAS l'huile et l'essence.
Remplissez le réservoir jusqu'à 6 mm (1/4 po) environ sous la partie supérieure du réservoir pour permettre l'expansion du carburant.
NE remplissez PAS le réservoir de carburant à l'intérieur ou lorsque le moteur est en marche ou est chaud.
N'allumez PAS de cigarettes ou NE fumez PAS pendant le remplissage du réservoir de carburant.

IDENTIFICATION DES COMMANDES ET DES CARACTÉRISTIQUES

Le schéma ci-dessous identifie les principaux composants et les caractéristiques de la fendeuse de bûches décrits dans le présent manuel.

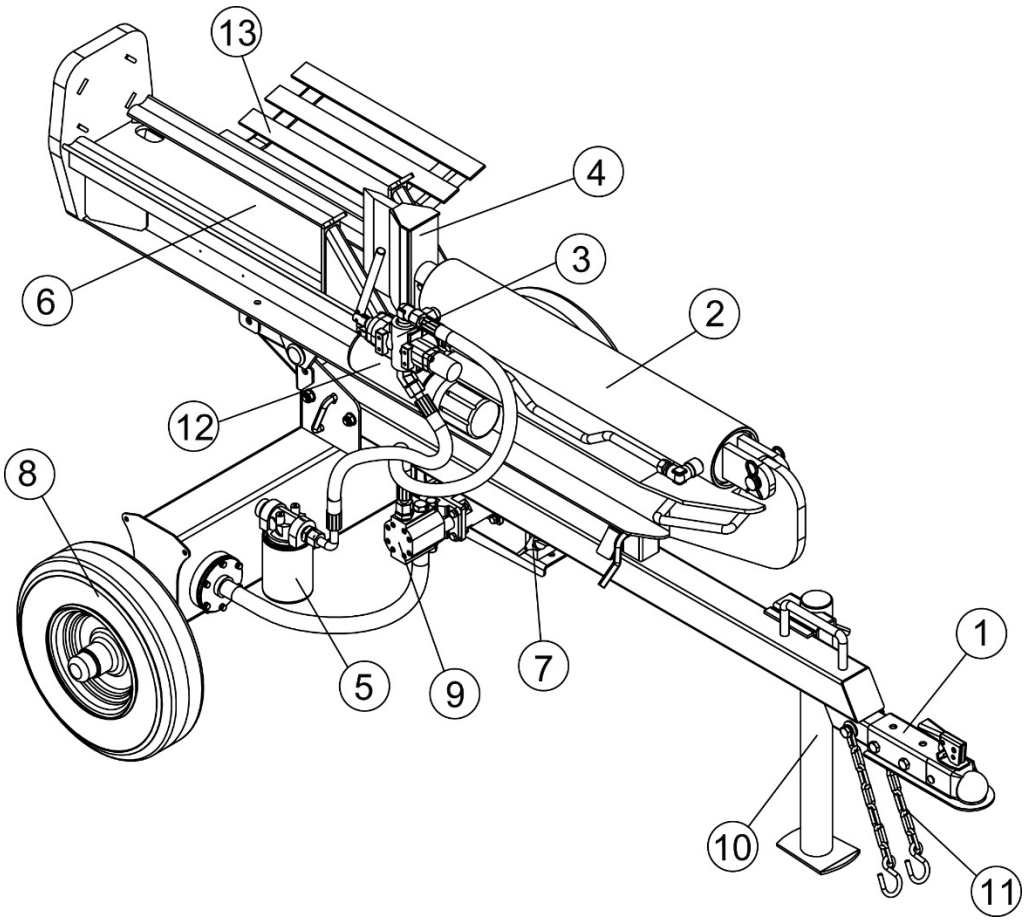

1) **Boule d'attelage de 5,08 cm (2 po)**
2) **Cylindre hydraulique**
3) **Soupape de commande**
4) **Coin fendeur de 20,32 cm (8 po)**
5) **Filtre externe**
6) **Poutre**
7) **Moteur**
8) **Pneu et ensemble de roue**
9) **Pompe à engrenages**
10) **Patte d'appui**
11) **Chaînes de sécurité**
12) **Cylindre pour manuel**
13) **Support pour bûche**

INSTRUCTIONS D'UTILISATION

***AVERTISSEMENT* : Lisez et comprenez bien toutes les instructions et les consignes de sécurité de ce manuel et sur les autocollants de sécurité avant d'assembler ou d'utiliser cette fendeuse de bûches. L'incompréhension des instructions et des consignes de sécurité pourrait causer des blessures graves ou la mort. Ne laissez aucune personne n'ayant pas lu ce manuel utiliser cette fendeuse de bûches. Une fendeuse de bûches peut être dangereuse si elle est mal assemblée ou mal utilisée. N'utilisez pas cette fendeuse de bûches si vous avez des questions concernant son fonctionnement sécuritaire. Veuillez communiquer avec le département de soutien technique au 1-888-723-6534 pour obtenir des réponses à vos questions.**

ATTENTION : NE FAITES PAS DÉMARRER NI FONCTIONNER LE MOTEUR AVANT D'AVOIR VÉRIFIÉ L'HUILE DANS LE RÉSERVOIR D'HUILE HYDRAULIQUE ET L'HUILE DANS LE MOTEUR.

RECOMMANDATIONS D'HUILE MOTEUR

Le moteur vient avec de l'huile 10W-30. Consultez le manuel du propriétaire du moteur pour obtenir de l'information sur les bonnes plages de température et catégories d'huile à utiliser. La capacité d'huile moteur est de 600 mL (20,3 onces).

Après que le réservoir hydraulique et le carter du moteur sont remplis d'huile, faites démarrer le moteur. La pompe hydraulique devrait s'amorcer par elle-même. Pendant que le moteur tourne, déplacez le levier de soupape de commande vers la plaque de bout. Cela permettra de déployer le cylindre et d'expulser de l'air. Lorsque le cylindre est complètement déployé, rétractez-le. Répétez cette procédure à plusieurs reprises. Après cette procédure, vérifiez de nouveau le niveau d'huile. Si le réservoir est trop plein, il aura tendance à expulser de l'huile du chapeau de reniflard lorsque le cylindre est rétracté. Cyclez de nouveau le cylindre jusqu'à ce qu'il maintienne une vitesse constante, ce qui indique que tout l'air a été expulsé du cylindre.

INSTRUCTIONS DE DÉMARRAGE

Consultez le manuel du propriétaire de Kohler pour compléter l'information sur le démarrage, l'entretien et les spécifications.

Moteur Kohler de 196 cm^3

a) Vérifiez si l'interrupteur « ON »/« OFF » (marche/arrêt) est à la position « ON » (marche).
b) Déplacez le levier d'accélération à « FAST » (rapide). Utilisez toujours le moteur avec le levier d'accélération à la position « FAST » (rapide).
c) Déplacez le levier de commande de l'étrangleur à la position « CHOKE » (étrangleur).
d) Saisissez la poignée de la corde et tirez lentement jusqu'au point de résistance. Une fois que vous ressentirez une résistance, tirez rapidement pour faire démarrer le moteur et pour éviter l'effet de rebond du moteur.
e) Après avoir laissé le moteur se réchauffer, déplacez lentement le levier de commande de l'étrangleur vers la position « RUN » (marche). Par temps froid, donnez plus de temps au moteur de se réchauffer avant de lentement déplacer le levier de l'étrangleur vers la position « RUN » (marche). Utilisez l'appareil avec le levier de l'étrangleur dans la position « RUN » (marche).
f) Pour couper le moteur, déplacez l'interrupteur « ON »/« OFF » (marche/arrêt) à la position « OFF » (arrêt).

ATTENTION : TOURNEZ LA VANNE D'ISOLEMENT DE CARBURANT DU MOTEUR À LA POSITION « OFF » (ARRÊT) AVANT LE REMORQUAGE. SI CE N'EST PAS FAIT, CELA POURRAIT INONDER LE MOTEUR ET DÉTRUIRE L'HUILE MOTEUR.

REMARQUE : La vitesse maximale régie du moteur est préréglée à l'usine à une vitesse de rotation en charge de 3 850±100 tr/min. Lors du fendage de bois, le papillon des gaz devrait être réglé à la vitesse maximale afin de générer la puissance nominale en cheval-vapeur requise par la pompe.

INSTRUCTIONS D'UTILISATION

UTILISATION

AVERTISSEMENT : Revoyez l'information de sécurité portant sur l'utilisation de la fendeuse de bûches aux pages 5 et 6 du présent manuel. Assurez-vous d'avoir l'équipement de protection individuel recommandé décrit à la page 3.

1) Effectuez le montage de la fendeuse de bûches dans un endroit non encombré et de niveau et calez les roues.

2) Pour une utilisation horizontale, placez une bûche sur la poutre en l'appuyant contre la plaque de bout. Assurez-vous que la bûche est placée solidement contre la plaque de bout et debout contre la poutre. Pour fendre du bois à la position verticale, dégagez la goupille sur le verrou de la poutre situé près de la partie avant de la poutre. Inclinez la poutre jusqu'à ce que la plaque de bout repose complètement au sol et que la fendeuse de bûches soit stable. Placez la bûche sur la plaque de bout contre la poutre. Lorsque la poutre est remise en position horizontale, assurez-vous que la goupille de verrouillage de la poutre est fixée.

3) Bougez le levier de robinet de commande pour que le cylindre entraîne le coin fendeur dans la bûche. Déployez le cylindre jusqu'à ce que la bûche soit fendue ou jusqu'à ce qu'il atteigne la fin de sa course. Si la bûche n'est pas complètement fendue après que le cylindre s'est entièrement étiré, rétractez le cylindre.

IMPORTANT : Laisser la soupape en position « actionnée » à la fin de la course pourrait accélérer l'usure du composant hydraulique. Ne fendez pas de bûches ayant des extrémités non carrées.

REMARQUE : Pour les utilisations dans les endroits boisés, obtenez un pare-étincelles pour le système d'échappement. Consultez le manuel d'opération du moteur et d'entretien et vérifiez avec votre centre d'entretien Kohler autorisé. Consultez aussi la section sur la prévention d'incendie à la page 6 de ce manuel.

REMORQUAGE

Instructions d'installation

1. Retirez le boulon et l'écrou de l'attelage 2 po.

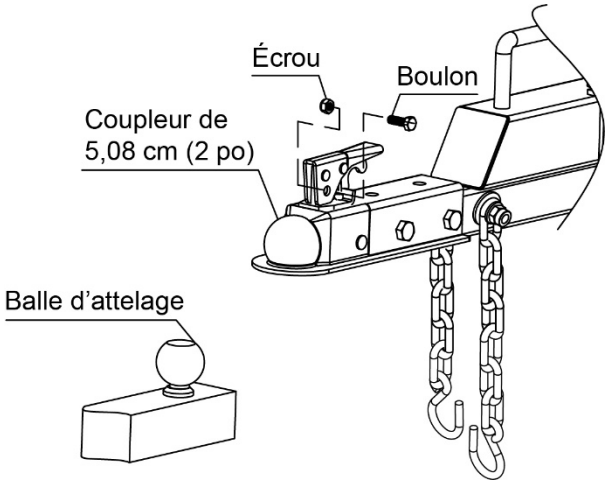

2. Retournez le clip à pression et la poignée de l'attelage.

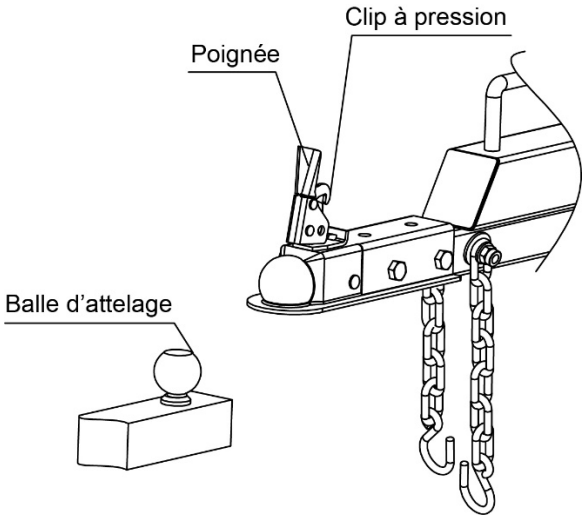

3. Mettez l'attelage sur la boule d'attelage, besoin de le mettre tout dedans. L'image 1 est correcte, tandis que l'image 2 est incorrecte car elle n'a pas été installée en place.

4. Appuyez sur la poignée de l'attelage, vérifiez si l'attelage est en place, puis réinstallez le boulon et l'écrou. Fixez le crochet de la chaîne au tracteur.

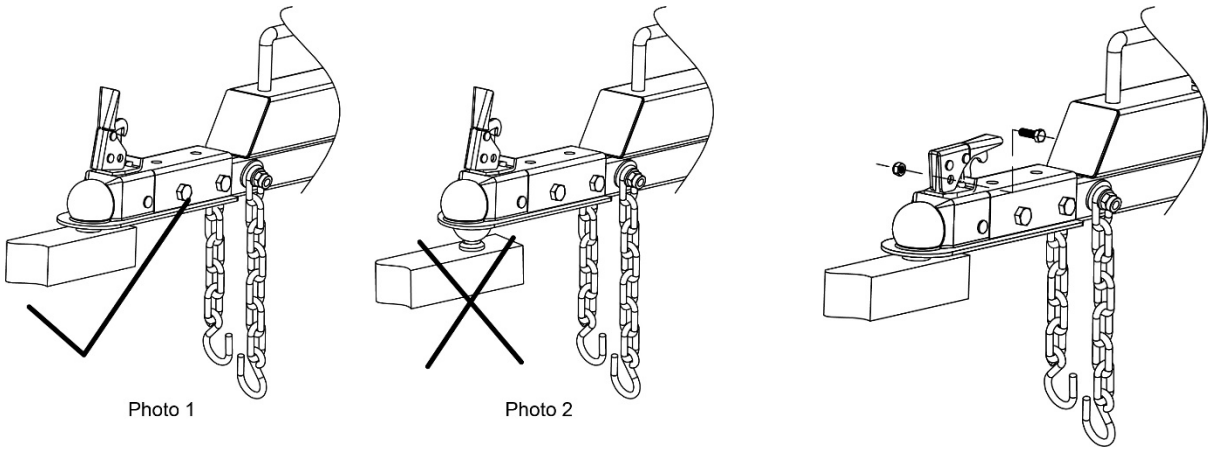

Photo 1 Photo 2

La fendeuse de bûches est équipée de pneus pneumatiques, d'un coupleur de classe I ou supérieure (une boule de 5,08 cm [2 po] de diamètre est requise) et des chaînes de sécurité. Avant le remorquage, les chaînes de sécurité doivent être fixées à l'attelage ou au pare-chocs du véhicule. La réglementation locale devrait être vérifiée au sujet de la délivrance de permis, des feux et du remorquage, etc. Avant le remorquage, tournez la vanne d'isolement de carburant du moteur à la position « OFF » (arrêt). Le fait de ne pas couper le moteur avant le remorquage pourrait noyer le moteur. Ne dépassez pas la limite de vitesse de 72 km/h (45 mi/h) lors du remorquage de la fendeuse de bûches. Consultez aussi la section sur la sécurité de remorquage à la page 6 de ce manuel.

ENTRETIEN

1) Consultez les instructions de fonctionnement et d'entretien du fabricant du moteur pour les soins et l'entretien du moteur.

2) Vérifiez toujours le niveau d'huile du réservoir hydraulique avant d'utiliser la fendeuse de bûches. L'utilisation de la fendeuse de bûches sans la bonne quantité d'huile pourrait causer d'importants dommages à la pompe.

3) Changez le filtre à huile après les 25 premières heures d'utilisation. Après les 25 premières heures d'utilisation, le filtre à huile devrait être changé saisonnièrement ou toutes les 100 heures.

4) Pour vidanger l'huile hydraulique, retirez le bouchon de vidange au fond du réservoir. Le bouchon de vidange se trouve juste à droite du filtre à huile.

5) Si le coin fendeur doit être affûté, il peut être enlevé et affûté.

6) Nettoyez le chapeau de reniflard toutes les 25 heures de fonctionnement. Lors de l'utilisation dans des conditions poussiéreuses, le chapeau de reniflard doit être nettoyé plus souvent. Pour le nettoyer, retirez d'abord le chapeau de reniflard du réservoir, puis rincez avec un solvant et asséchez-le avec de l'air.

7) Consultez aussi la section sur les réparations générales et la sécurité d'entretien aux pages 5 et 6 de ce manuel.

8) Toutes les pièces de rechange doivent être conformes aux spécifications du fabricant.

Positions de la fendeuse

POSITION HORIZONTALE

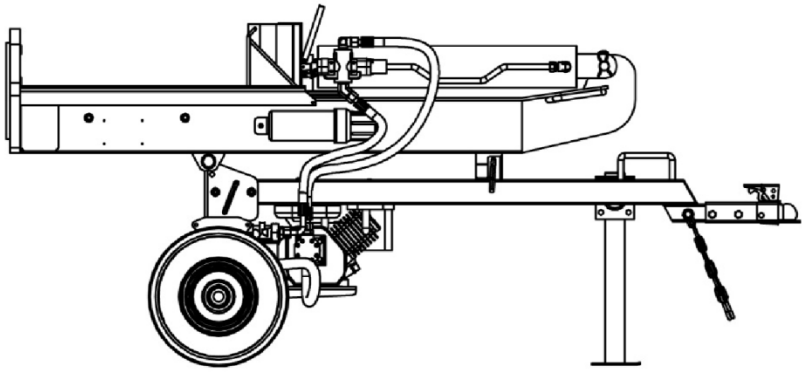

POSITION VERTICALE

1. Tirez sur la goupille d'arrêt de la poutre.
2. Tournez la poutre en position verticale en soulevant la poutre.

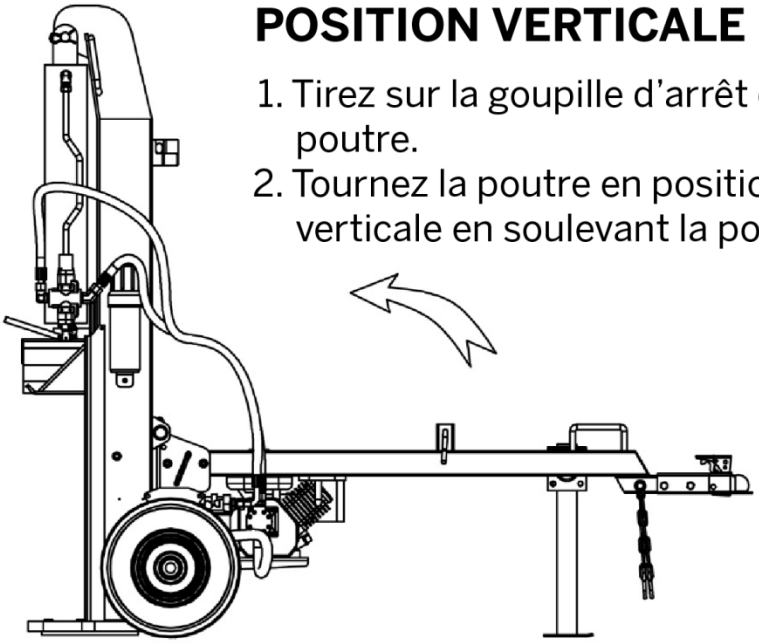

Position verticale pour fendre de grosses bûches

POUR LE REMORQUAGE AVEC UN VÉHICULE

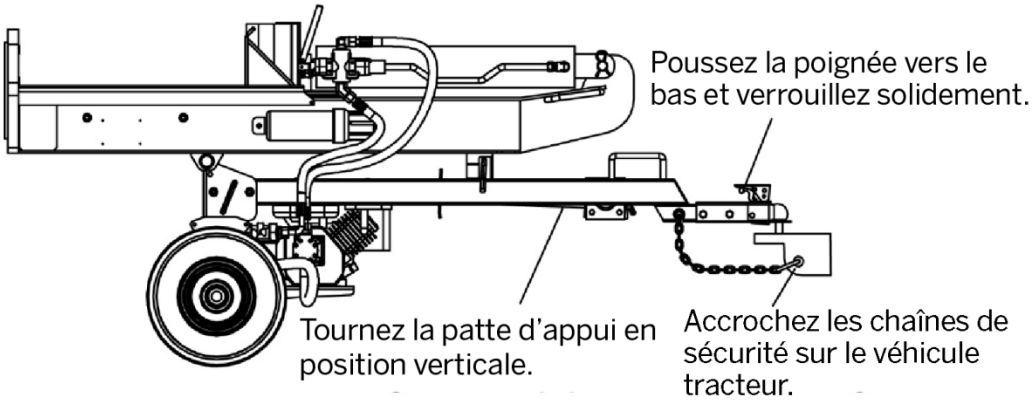

DÉPANNAGE

Problème	Cause	Solution
Le moteur ne démarre pas.	Interrupteur du moteur en position « OFF » (arrêt)	Déplacez l'interrupteur en position « ON » (marche).
	Vanne d'isolement de carburant en position « OFF » (arrêt)	Déplacez la vanne en position « ON » (marche).
	Pas de carburant	Ajoutez du carburant
	Bougie d'allumage défectueuse	Remplacez la bougie d'allumage.
	La bougie d'allumage est déconnectée.	Connectez la bougie d'allumage.
	L'unité est chargée lors du démarrage.	Déplacez la poignée de la soupape de haut en bas, retirez la charge.
Le moteur s'arrête pendant l'utilisation.	Plus de carburant	Remplissez le réservoir de carburant.
	Niveau d'huile bas	Remplissez le carter de moteur au bon niveau d'huile.
Le déplacement du coin fendeur est lent ou irrégulier.	Présence d'air dans le système d'huile hydraulique	Purgez l'air en déployant et en rétractant le coin fendeur plusieurs fois jusqu'à ce que le mouvement soit doux
	Débris pris dans les guides de poutre	Dégagez les débris de la poutre.
	Huile hydraulique basse	Vérifiez le niveau d'huile et ajoutez-en au besoin.
Le coin fendeur ne se déploie pas et ne se rétracte pas.	Soupape de commande défectueuse	Communiquez avec le soutien à la clientèle.
	Pompe hydraulique défectueuse	Communiquez avec le soutien à la clientèle.
	Huile hydraulique basse	Vérifiez le niveau d'huile et ajoutez-en au besoin.
Le coin fendeur ne se retourne pas automatiquement.	Huile hydraulique basse	Vérifiez le niveau d'huile et ajoutez-en au besoin.
	Soupape de commande défectueuse	Communiquez avec le soutien à la clientèle.
Rebondissement excessif lors du remorquage	Pneus mal gonflés	Gonflez les pneus au niveau de pression adéquat.

Pour plus de soutien technique, veuillez communiquer avec :

YTL International Inc.
17517 Fabrica Way, Suite H
Cerritos, CA 90703, É.-U.
Téléphone : 1-888-723-6534
Courriel : parts@ytlinternational.com
Site Web : www.ytlinternational.com

Pour le service, veuillez communiquer avec:
Questions relatives à la garantie
et au soutien à la clientèl
Sans frais 1-888-723-6534

SPÉCIFICATIONS

Force de fendage maximum .....27 tonnes

Temps de cycle ..... 14 secondes

(Remarque : Le temps de cycle peut varier en fonction de facteurs mécaniques et environnementaux donnés; le temps de cycle publié est pour des conditions idéales.)

Hauteur du coin fendeur .....20,32 cm (8 po), acier trempé

Pompe à engrenages.....53 L/min (14 gal/min), deux étages

Huile hydraulique .....AW32, AW46 et une huile hydraulique universelle

Capacité hydraulique ..... 24,6 L (6,5 gal)

Longueur max. des bûches..... 66,04 cm (26 po)

Cylindre hydraulique .....11,11 x 62,23 cm (4 3/8 x 24 1/2 po)

Pression max. ..... 25 593 kPa (3 712 psi)

Taille de roue .....Roue 4,8-8 avec pneus de diamètre extérieur de 16 po D.O.T

Type d'attelage .....Boule d'attelage de 5,08 cm (2 po)

Vitesse de remorquage maximum.....72 km/h (45 mi/h)

Moteur à démarrage manuel..... 196 cm^3

REMARQUE : Pour obtenir des détails sur le moteur, consultez le manuel du propriétaire du moteur.

DESSIN ET LISTE DES PIÈCES

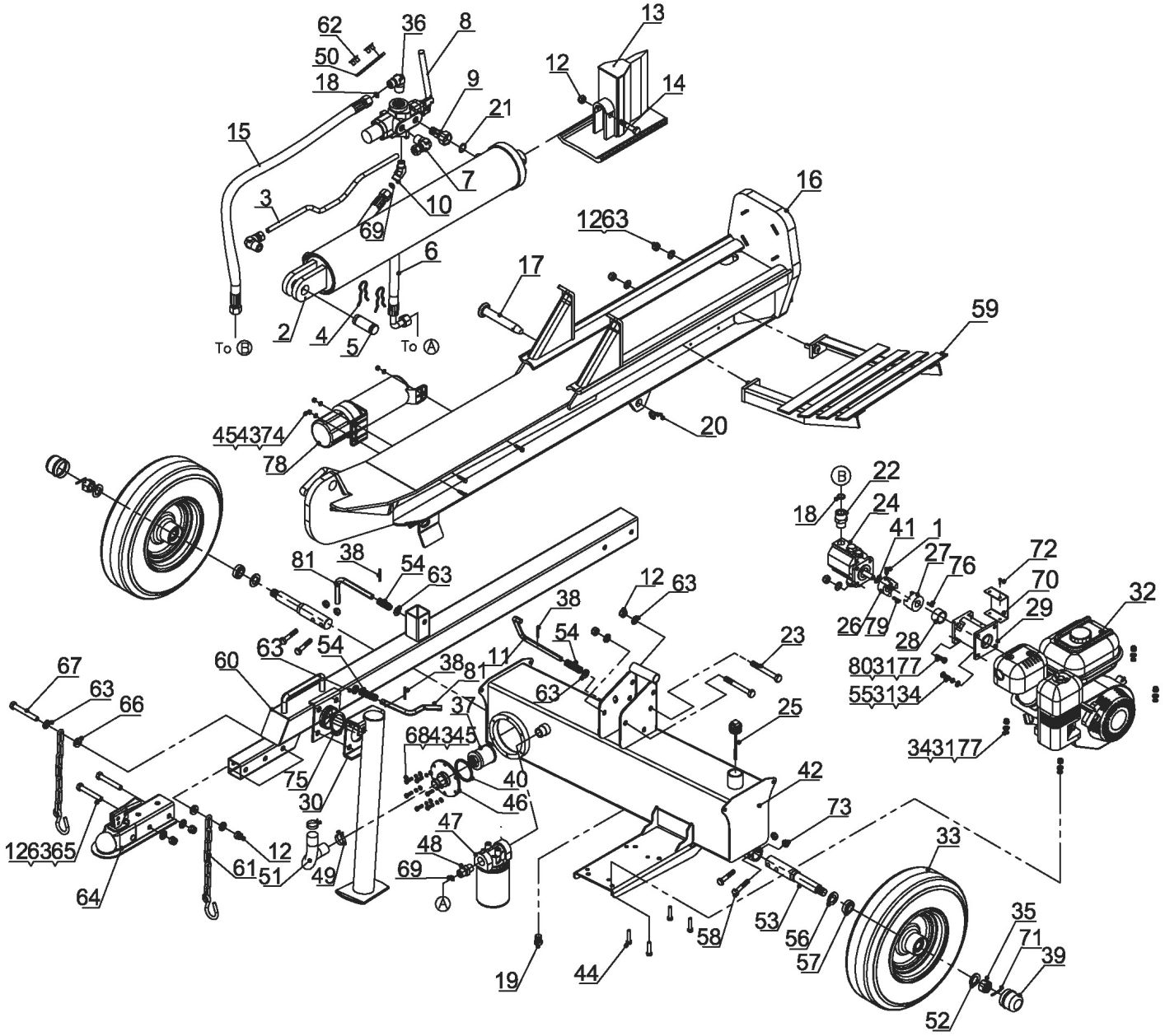

DESSIN ET LISTE DES PIÈCES

Nº de réf.	Nº de dessin	Description	Qté.
1	9121-06010-FH	Vis de pression conique hexagonale intérieure M6 x 10	1
2	LSP2700-08000	Cylindre	1
3	LSP25-00001-DX	Tube en métal	1
4	LSP25-00005-DX	Goupille en R	2
5	LSP25-00004-DX	Tige de cylindre	1
6	LSP25-00017	Boyau hydraulique (soupape – filtre externe)	1
7	LSP25-06000	Connecteur	2
8	LSM30-05000	Soupape de commande	1
9	LSP25-17000	Connecteur de combinaison	1
10	LSP25-00002-DX	Joint, 130°	1
11	LSP25-00006-DX	Épingle de sûreté	1
12	9206-12000-DX	Contre-écrou en nylon M12	8
13	LSP25B-02000	Coin fendeur	1
14	9101-12065-DX8.8	Boulon à tête hexagonale M12 x 65	1
15	LSP25-00016	Boyau hydraulique (soupape – pompe à engrenages)	1
16	LSP2700-01000	Poutre	1
17	LSP3700-00001-DX	Goupille d'attelage	1
18	9901-11*2,5	Joint torique Ø11 x 2,5	2
19	LSP25-00010-DX	Bouchon d'huile	1
20	LSP25-00012-DX	Goupille en R	1
21	9901-15*2,5	Joint torique Ø15 x 2,5	1
22	LSP25-00014-DX	Connecteur de pompe à engrenages	1
23	9101-12100-DX8.8	Boulon à tête hexagonale M12 x 100	2
24	LSP30-10001	Pompe à engrenages 13/1,8	1
25	LSP25-13000	Bouchon de métal/jauge d'huile	1
26	LSP25-10003	Raccord de pompe à engrenages	1
27	LSP25-10002	Raccord du moteur	1
28	LSP25-10004-DX	Manchon d'essieu de moteur	1
29	LSP25-10005	Support de pompe à engrenages	1
30	LSP30-07000	Ensemble de patte d'appui avant	1
31	9306-08000-DX	Rondelle-frein Ø8	12
32	LSP25-10001	Moteur	1
33	LSP25-14000	Ensemble de roue	2
34	9301-08000-DX	Rondelle plate Ø8	8
35	LSP25-00020-FH	Écrou mince fendu hexagonal M20 x 1,5	2
36	LSP25-00019-DX	Connecteur d'angle	1
37	LSP25-00022-DX	Filtre à huile	1

DESSIN ET LISTE DES PIÈCES

Nº de réf.	Nº de dessin	Description	Qté.
38	9404-03030-DX	Goupille fendue Ø3 x 30	3
39	LSP25-00009-DX	Capuchon de pivot	2
40	LSP25-00021	Rondelle en caoutchouc	1
41	LSP25-10008-FH	Anneau de retenue en fil d'acier pour arbre	1
42	LSP2700-02000	Réservoir hydraulique	1
43	9301-06000-DX	Rondelle plate Ø6	9
44	9101-08040-DX8.8	Boulon à tête hexagonale M8 x 40	4
45	9101-06020-DX8.8	Boulon à tête hexagonale M6 x 20	9
46	LSP25-15000-DX	Plaque de montage du filtre	1
47	LSP25-09000	Filtre amovible	1
48	LSP25-00007-DX	Connecteur	1
49	LSP25-00011-DG	Bride	2
50	LSP2700-00005	Plaque	1
51	LSP3200-00011	Tuyau d'huile clair	1
52	9301-20000-DX	Rondelle plate Ø20	2
53	LSP3700-00003-FH	Essieu de roue	2
54	LSP25-00003-DX	Ressort	3
55	9101-08025-DX8.8	Boulon à tête hexagonale M8 x 25	4
56	LSP25-14002	Joint d'huile	2
57	L44643	Roulement à rouleaux biseauté	4
58	9101-10055-DX8.8	Boulon à tête hexagonale M10 x 55	4
59	LSP25-12100	Support pour bûche	1
60	LSP2700-03000	Ensemble de barre de remorquage	1
61	LSP25-11000-DX	Chaîne	2
62	9110-08010-DX	Vis M8 x 10	2
63	9301-12000-DX	Rondelle plate Ø12	11
64	Z103	Coupleur de 5,08 cm (2 po)	1
65	9101-12080-DX8.8	Boulon à tête hexagonale M12 x 80	2
66	LSP25-00015-DX	Rondelle épaisse	2
67	9101-12090-DX8.8	Boulon à tête hexagonale M12 x 90	1
68	9306-06000-DX	Rondelle-frein Ø6	6
69	9901-17*2,5	Joint torique Ø17 x 2,5	2
70	LSP25-10006	Carter de protection	1
71	9404-04036-DX	Goupille fendue Ø4 x 36	2
72	9101-05010-DX8.8	Boulon à tête hexagonale M5 x 10	4
73	9206-10000-DX	Contre-écrou en nylon M10	4

DESSIN ET LISTE DES PIÈCES

Nº de réf.	Nº de dessin	Description	Qté.
74	9206-06000-DX	Contre-écrou en nylon M6	3
75	9304-62000-FH	Anneau de retenue en fil d'acier pour arbre	1
76	LSP25-10010	Clavette plate de moteur	1
77	9206-08000-DX	Contre-écrou en nylon M8	8
78	LSP30MD-02000	Cylindre pour manuel	1
79	LSP25-10009	Clavette plate de pompe à engrenages	1
80	9101-08030-DX8.8	Boulon à tête hexagonale M8 x 30	4
81	LSP25-00008-DX	Épingle de sûreté	2

GARANTIE LIMITÉE

Durée de la garantie
Pendant une période de 3 ans à partir de la date d'achat, YTL International offrira à l'acheteur original le remplacement ou la réparation des défauts de matériaux de la fendeuse de bûches et la main-d'œuvre. Pendant une période de 2 ans, la garantie du moteur est couverte conformément à la garantie du fabricant du moteur. Pendant 1 an à partir de la date d'achat, YTL International remplacera les composants du système hydraulique. La garantie ne s'appliquera pas aux appareils montés incorrectement, mal utilisés, surchargés, utilisés de manière non conforme à nos instructions ou qui ont été réparés ou modifiés par une personne autre que le représentant du service autorisé.

Exclusions de la garantie
Cette garantie ne couvre pas les défauts esthétiques comme la peinture et les autocollants. La garantie exclut les composants qui s'usent par une utilisation ordinaire au fil du temps, tels que les pneus. La garantie ne couvre pas les défaillances ou les problèmes dus à des catastrophes naturelles ou à des circonstances indépendantes de la volonté du fabricant.

Exclusions de l'usure normale
La fendeuse de bûches nécessite un entretien périodique pour fonctionner correctement. La garantie ne couvre pas les réparations quand l'usure normale a épuisé la durée utile d'une pièce ou de l'équipement dans son ensemble.

Exclusions de l'installation, l'utilisation et l'entretien
La garantie ne s'applique pas aux pièces ou à la main-d'œuvre si la fendeuse de bûches a été mal utilisée, négligée, accidentée, abusée, chargée au-delà de ses capacités, modifiée ou assemblée incorrectement. L'entretien régulier n'est pas couvert en vertu de la garantie.

Exclusions des limites de la garantie implicite et des dommages indirects
YTL International décline toute obligation en matière de réclamation concernant la perte de temps, l'usage de ce produit, le transport ou toute autre réclamation secondaire ou indirecte découlant de l'utilisation de cette fendeuse de bûches par quiconque concerné. CETTE GARANTIE TIENT LIEU DE ET REMPLACE TOUTE AUTRE GARANTIE EXPRESSE OU IMPLICITE, Y COMPRIS LES GARANTIES DE QUALITÉ MARCHANDE OU D'ADÉQUATION À UN USAGE PARTICULIER.

Une unité de fendeuse de bûches fournie en remplacement sera soumise à la date de garantie originale. La durée de la garantie de l'unité échangée sera calculée en fonction de la date d'achat de l'unité originale. La garantie vous octroie certains droits reconnus par la loi qui peuvent différer selon les états ou les provinces. Votre état ou province pourrait vous octroyer d'autres droits qui ne sont pas mentionnés dans cette garantie.

Coordonnées
YTL International Inc.
17517 Fabrica Way, Suite H
Cerritos, CA 90703, É.-U.
Téléphone : 1-888-723-6534
Courriel : parts@ytlinternational.com
Site Web : www.ytlinternational.com

Cordonnées pour la garantie et le service

Pour le service, veuillez communiquer avec:
Questions relatives à la garantie
et au soutien à la clientèl
Sans frais 1-888-723-6534