V1.0 9460866

POWER FIST

STORAGE BIN WIRE SHELVING RACK

Please read and understand all instructions before use. Retain this manual for future reference.

SPECIFICATIONS

Load Capacity	200 lb
Capacity per Shelf	33 lb
Overall Dimensions	15-3/4L x 20W x 63H in.
Material	Steel
Colour/Finish	Chrome plated
Mounting Type	Adjustable

HAZARD DEFINITIONS

Please familiarize yourself with the hazard notices found in this manual. A notice is an alert that there is a possibility of property damage, injury or death if certain instructions are not followed.

DANGER! This notice indicates an immediate and specific hazard that **will** result in **severe personal injury or death** if the proper precautions are not taken.

WARNING! This notice indicates a specific hazard or unsafe practice that **could** result in **severe personal injury or death** if the proper precautions are not taken.

CAUTION! This notice indicates a potentially hazardous situation that may result in minor or moderate injury if proper practices are not taken.

NOTICE! This notice indicates that a specific hazard or unsafe practice will result in equipment or property damage, but not personal injury.

INTRODUCTION

The Storage Bin Wire Shelving Rack is a dependable storage solution for keeping garages, workshops and utility rooms organized. It holds up to 33 lb loads for each shelf and 200 lb loads of evenly distributed weight overall. Designed for lasting durability, this unit features a robust steel material and corrosion-resistant chrome-plated finish. Customize the shelf heights to accommodate items of various sizes with its adjustable mounting.

SAFETY

WARNING! Read and understand all instructions before using this unit. The operator must follow basic precautions to reduce the risk of personal injury and/or damage to the unit.

Keep this manual for safety warnings, precautions, assembly or inspection and maintenance instructions.

SPECIFIC SAFETY PRECAUTIONS

WARNING! DO NOT let comfort or familiarity with product (gained from repeated use) replace strict adherence to the unit safety rules. If you use this unit unsafely or incorrectly, you can suffer serious personal injury.

1. Use the correct unit for the job. This unit was designed for a specific function. Do not modify or alter this unit or use it for an unintended purpose.
2. Do not use the unit if any parts are damaged, broken or misplaced. Repair or replace the parts.
3. Do not exceed the unit's maximum weight capacity.
4. Exercise caution when assembling components with sharp edges to avoid injury.
5. Do not stand on or climb up the shelving unit.

UNPACKING

WARNING! Do not assemble unit if any part is missing. Replace the missing part before assembling. Failure to do so could result in a malfunction and personal injury.

Remove the components from the packaging and inspect for damage.

Make sure that all items in the Identification Key are included.

IDENTIFICATION KEY

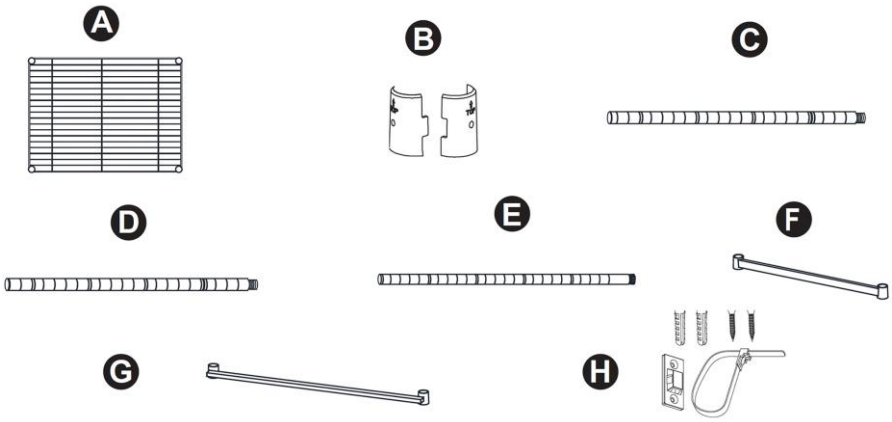

KEY	DESCRIPTION	QTY
A	Shelf	2
B	Tapered Lock	26
C	Top Pole (pole cap and pole connector preassembled)	4
D	Middle Pole (pole connector preassembled)	4
E	Bottom Pole (feet lever preassembled)	4
F	Short Bracket	1
G	Long Bracket	8
H	Anti-tip Kit (screw anchors, screws, brackets and zip ties)	2

ASSEMBLY

Letter references in parenthesis (A) refer to the included Identification Key.

1. With the tapered end facing up, snap the two halves of a tapered lock (B) at the desired height on the bottom pole. Repeat for the remaining bottom poles (E), making sure the tapered locks (B) are installed at the same grooved line on each bottom pole (E).

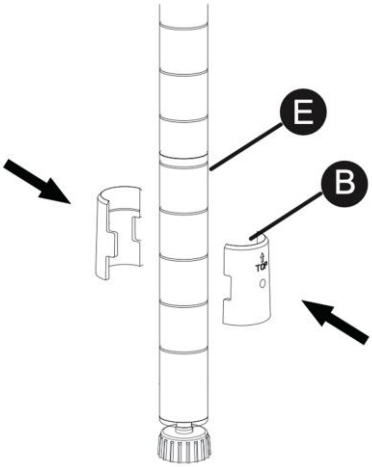

2. Rest one shelf (A) on its side, then insert the bottom poles (E) through the corner holes of the shelf (A).

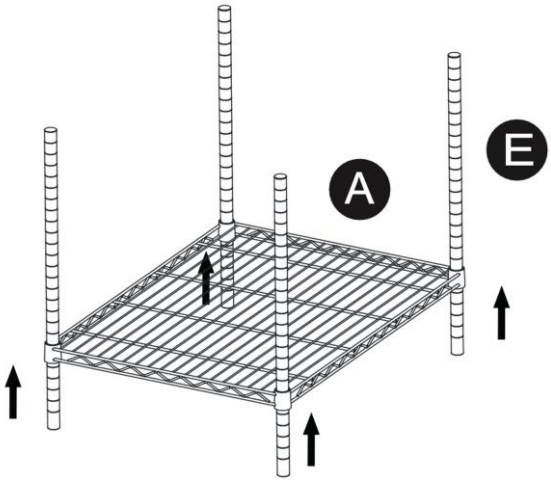

3. Turn the assembly upright and push the shelf (A) firmly onto the tapered locks (B).
   Note: Make sure the lip of the shelf (A) is facing down and the levelers on the bottom poles (E) are on the floor.

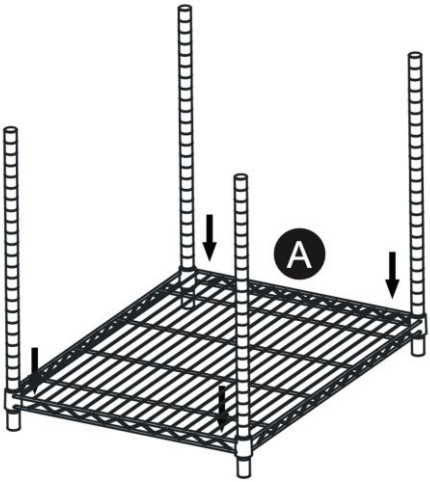

4. Push the long bracket (G) and short bracket (F) onto the tapered lock (B).

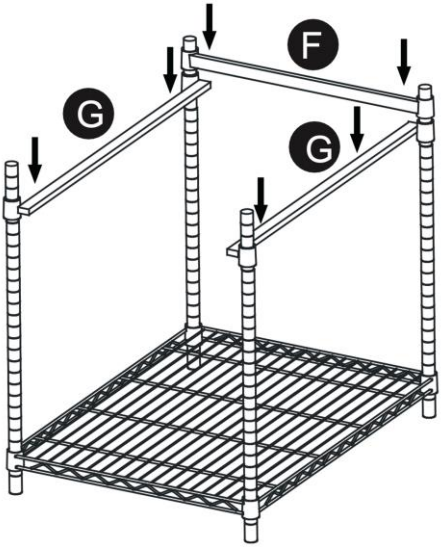

5. Screw the top pole (C) onto the middle pole (D), and screw the middle pole (D) onto the bottom pole (E) before tightening it by hand.

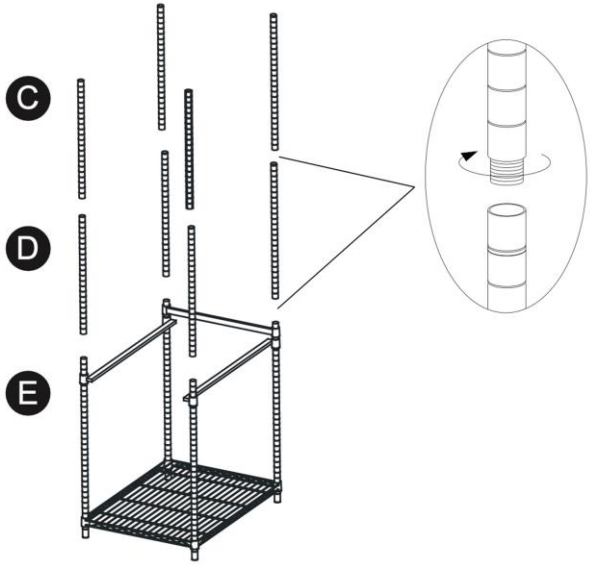

6. Push the long bracket (G) onto the tapered lock (B).

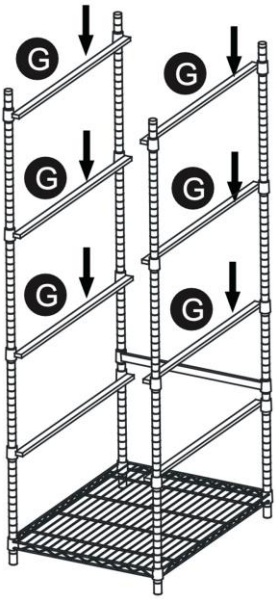

7. Repeat steps 1-3 for the other shelf (A).

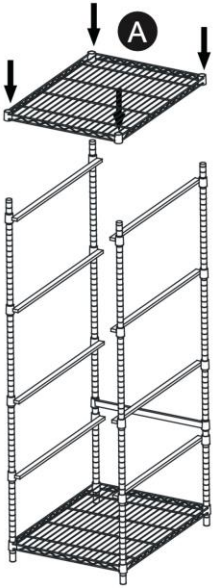

8. **Optional**: You can secure the assembled rack to a wall stud using the anti-tip kit (H), a stud finder and a screwdriver or drill. Install the brackets. Then, use the zip ties to prevent tipping.

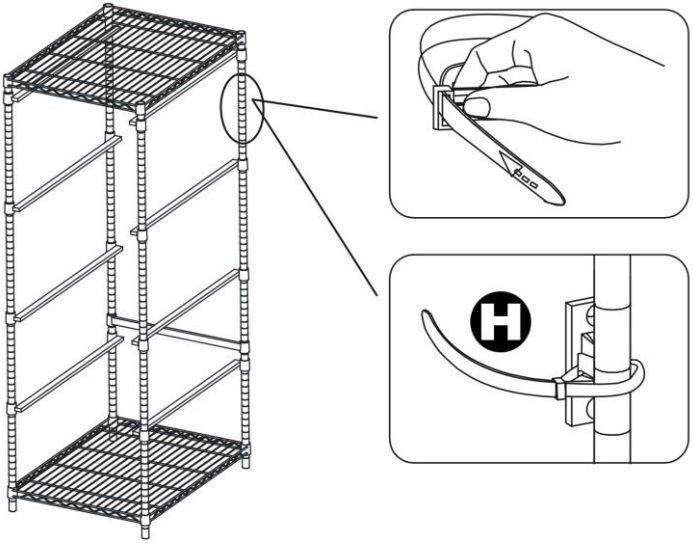

CARE & MAINTENANCE

1. Maintain the unit with care to preserve its structural integrity.
2. Place heavier items on the lower shelf and lighter ones on the top shelf.
3. Inspect the unit's components periodically. Repair or replace damaged or worn components. Only use identical replacement parts when servicing.

CLEANING

Regularly clean shelves to remove dust, dirt and debris. Avoid abrasive cleaners like steel wool scouring powders and harsh scrubbing brush.

DISPOSAL

Recycle a tool damaged beyond repair at the appropriate facility.

Contact your local municipality for a list of disposal facilities or by-laws for electronic devices, batteries, oil or other toxic liquids.

IMPORTANT! DO NOT pollute the environment by allowing uncontrolled discharge of waste oil.

V1,0 9460866

ÉTAGÈRE À BOÏTES DE RANGEMENT

EN FIL DE MÉTAL

Vous devez lire et comprendre toutes les instructions avant d'utiliser l'appareil.
Conservez ce manuel afin de pouvoir le consulter plus tard.

SPÉCIFICATIONS

Capacité de charge	200 lb
Capacité par tablette	33 lb
Dimensions hors tout	15 3/4 po (long.) x 20 po (larg.) x 63 po (haut.)
Matériau	Acier
Couleur/fini	Chromé
Type de montage	Réglable

DÉFINITIONS DE DANGER

Veuillez-vous familiariser avec les avis de danger qui sont présentés dans ce manuel. Un avis est une alerte indiquant qu'il existe un risque de dommage à la propriété, de blessure ou de décès si on ne respecte pas certaines instructions.

DANGER !	Cet avis indique un risque immédiat et particulier qui **entraînera des blessures corporelles graves ou même la mort** si on omet de prendre les précautions nécessaires.
AVERTISSEMENT !	Cet avis indique un risque particulier ou une pratique non sécuritaire qui **pourrait** entraîner des **blessures corporelles graves ou même la mort** si on omet de prendre les précautions nécessaires.
ATTENTION !	Cet avis indique une situation possiblement dangereuse qui peut entraîner des blessures mineures ou modérées si on ne procède pas de la façon recommandée.
AVIS !	Cet avis indique un risque particulier ou une pratique non sécuritaire qui entraînera des dommages au niveau de l'équipement ou des biens, mais non des blessures corporelles.

INTRODUCTION

L'étagère à boîtes de rangement en fil de métal est une solution de rangement fiable pour organiser les garages, les ateliers et les salles de service. Elle peut supporter jusqu'à 33 lb sur chaque tablette et une charge totale de 200 lb répartie uniformément sur l'ensemble de l'étagère. Conçue pour une longue durabilité, cette unité se caractérise par une construction en acier robuste et un fini chromé résistant à la corrosion. Réglez la hauteur des tablettes selon vos besoins pour accommoder des articles de différentes tailles grâce au montage réglable.

SÉCURITÉ

AVERTISSEMENT! Lisez et comprenez toutes les instructions avant d'utiliser cette unité. L'opérateur doit respecter les précautions élémentaires pour réduire le risque de blessure corporelle ou de dommage à l'unité.

Conservez ce manuel qui contient les avertissements de sécurité, les précautions, les instructions d'assemblage ou d'inspection et d'entretien.

CONSIGNES DE SÉCURITÉ SPÉCIFIQUES

AVERTISSEMENT! Peu importe votre aisance ou votre familiarité avec le produit (à force de vous en servir), respectez TOUJOURS et strictement les règles de sécurité pour l'unité. Vous pouvez subir des blessures corporelles graves si vous utilisez cette unité de façon dangereuse ou incorrecte.

1. Utilisez la bonne unité pour la tâche. Cette unité a été conçue pour une utilisation particulière. Ne modifiez ou n'altérez pas cette unité ou ne l'utilisez pas à toute autre fin que celle pour laquelle elle a été conçue.
2. N'utilisez pas l'unité si des pièces présentent des dommages, des bris ou sont déplacées. Réparez ou remplacez les pièces.
3. Ne dépassez pas la capacité pondérale maximale de l'unité.
4. Portez attention pendant l'assemblage des composants présentant des bords coupants pour éviter les blessures.
5. Ne vous tenez pas debout ou ne grimpez pas sur l'étagère.

DÉBALLAGE

AVERTISSEMENT! N'assemblez pas l'unité si des pièces sont manquantes. Remplacez la pièce manquante avant l'assemblage. Le non-respect de cet avertissement peut entraîner une défectuosité et des blessures corporelles.

Retirez les composants de l'emballage et vérifiez s'il y a des dommages.

Assurez-vous que tous les articles dans le guide d'identification sont compris.

GUIDE D'IDENTIFICATION

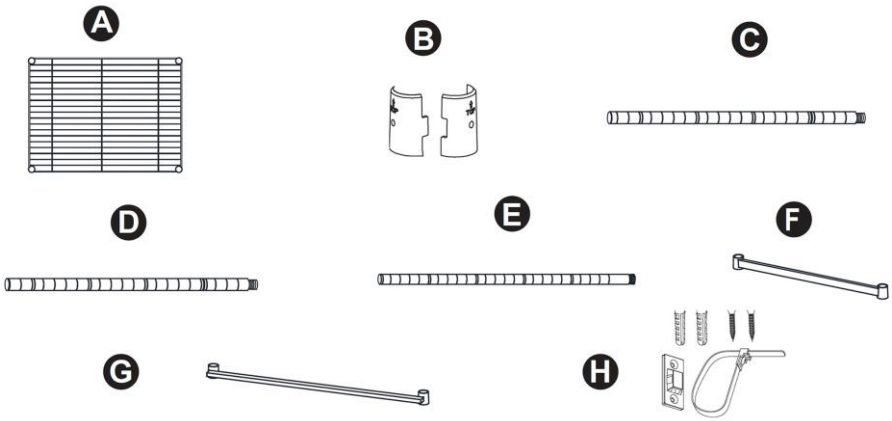

CLÉ	Description	QTÉ
A	Tablette	2
B	Verrou conique	26
C	Poteau supérieur (bouchon de poteau et connecteur de poteau préassemblés)	4
D	Poteau central (connecteur de poteau préassemblé)	4
E	Poteau inférieur (pied niveleur préassemblé)	4
F	Support court	1
G	Support long	8
H	Trousse anti-basculement (chevilles, vis, supports et attaches mono-usage)	2

ASSEMBLAGE

Les lettres de référence entre parenthèses (A) se rapportent à la clé d'identification comprise.

1. En dirigeant les extrémités biseautées vers le haut, encliquetez les deux moitiés d'un verrou conique (B) à la hauteur désirée sur le poteau inférieur. Répétez cette procédure sur les poteaux inférieurs (E) restants en s'assurant que les verrous coniques (B) sont installés sur la même ligne rainurée sur chaque poteau inférieur (E).

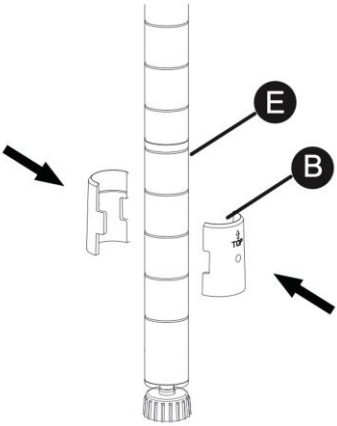

2. Déposez une tablette (A) sur son côté puis insérez les poteaux inférieurs (E) à travers les trous sur les coins de la tablette (A).

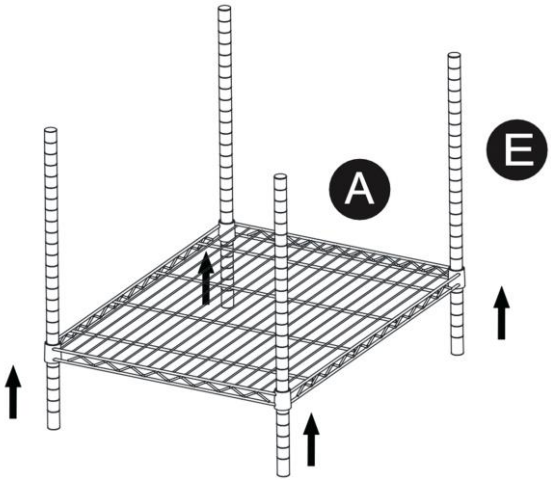

3. Tournez l'assemblage en position verticale et poussez la tablette (A) fermement sur les verrous coniques (B).
   Remarque : Assurez-vous que le rebord de la tablette (A) est dirigé vers le bas et les niveleurs sur les poteaux inférieurs (E) sont en contact avec le plancher.

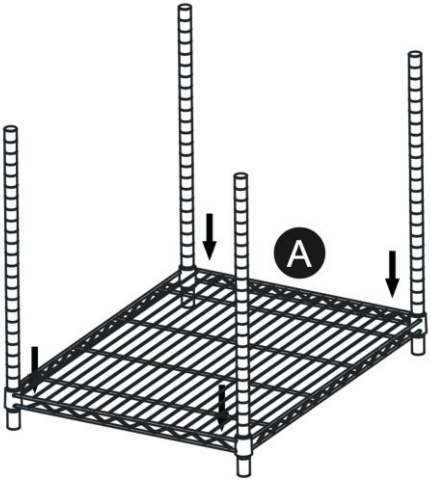

4. Poussez le support long (G) et le support court (F) sur le verrou conique (B).

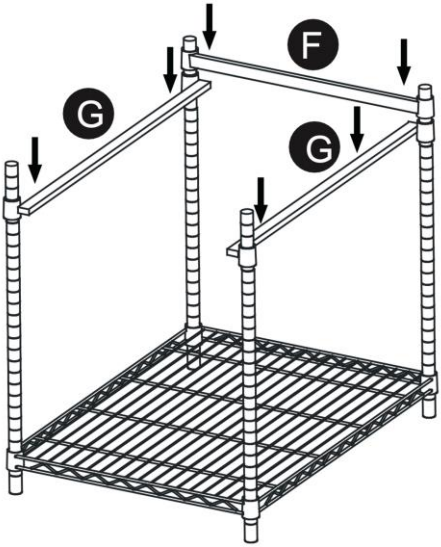

5. Vissez le poteau supérieur (C) sur le poteau central (D) et vissez le poteau central (D) sur le poteau inférieur (E) avant de les serrer à la main.

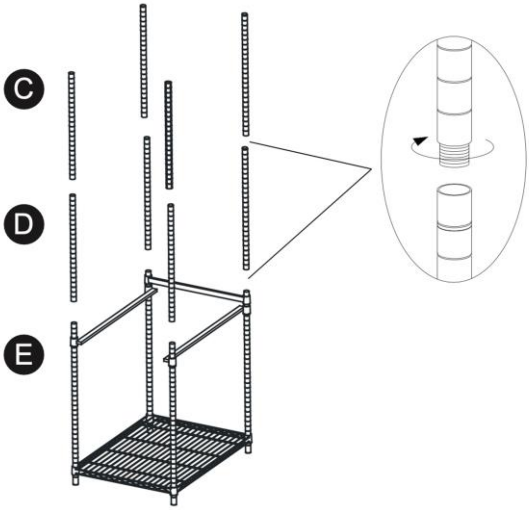

6. Poussez le support long (G) sur le verrou conique (B).

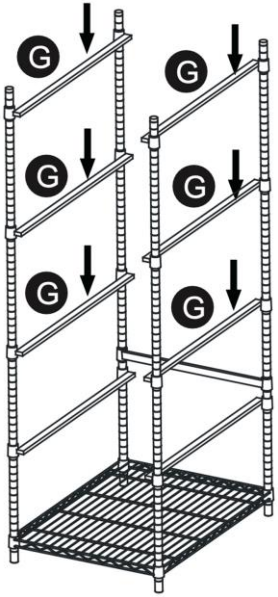

7. Répétez les étapes 1 à 3 pour l'autre tablette (A).

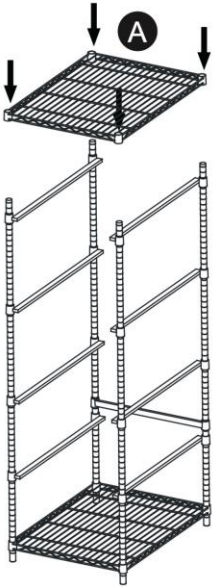

8. **Facultatif** : Vous pouvez fixer l'étagère assemblée sur le montant d'un mur à l'aide de la trousse anti-basculement (H), un localisateur de montants et un tournevis ou une perceuse. Installez les supports. Puis, utilisez des attaches mono-usage pour éviter le basculement.

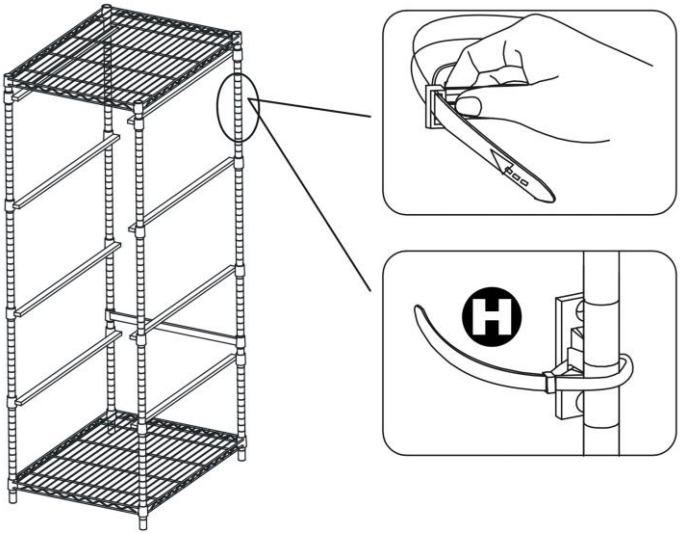

SOIN ET ENTRETIEN

1. Veillez à entretenir l'unité avec soin pour prolonger son intégrité structurale.
2. Placez les articles plus lourds sur la tablette inférieure et les articles plus légers sur la tablette supérieure.
3. Inspectez les composants de l'unité régulièrement. Réparez ou remplacez les composants endommagés ou usés. Utilisez uniquement des pièces de rechange identiques lors de l'entretien.

NETTOYAGE

Nettoyez régulièrement les tablettes pour enlever la poussière, la saleté et les débris. Évitez tout nettoyant abrasif comme les laines d'acier, les poudres à récurer et les brosses dures.

MISE AU REBUT

Recyclez votre outil endommagé dans une installation prévue à cet effet s'il est impossible de le réparer.

Communiquez avec votre municipalité locale afin de connaître la liste des sites de mise au rebut ou les règlements en ce qui concerne les appareils électroniques, les batteries, l'huile et les liquides toxiques.

IMPORTANT ! Veillez à NE PAS polluer en évitant le rejet d'huile usée dans l'environnement.