BC 2-IN-1
Wall Mount Kit

MOUNTING, CARE AND USE INSTRUCTIONS Model BC 2N1-WMKIT Wall Mount Kit

READ CAREFULLY

IMPORTANT: RETAIN THESE INSTRUCTIONS AND ATTACH RECEIPT TO MANUAL FOR FUTURE REFERENCE

93992-BJ

Questions, problems, missing parts?

Before returning to your retailer, call (1-866-235-5112) or email (info@arnorthamerica.com) our customer service department. They are available from 8:00 a.m. - 5:00 p.m., CST, Monday - Friday. www.arblueclean.com

TABLE OF CONTENTS

Product Specifications 2

Package Contents 3

Hardware Contents 3

Safety Information 4

Mounting Instructions 6

Operating Instructions 8

Limited Warranty 9

Replacement Parts List 10

PRODUCT SPECIFICATIONS

SPECIFICATIONS	
Model	**Weight (lbs.)**
BC 2N1-WMKIT	4.37

93992_IM_AR2IN1wall mount.indd 2 2021/2/22 下午1:27

PACKAGE CONTENTS

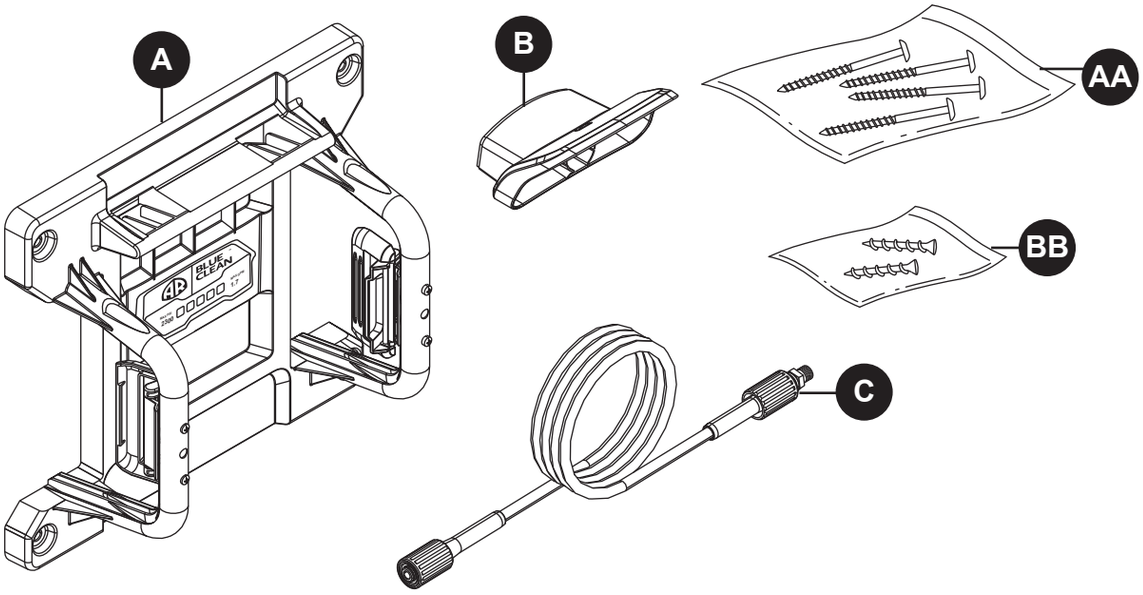

PART	DESCRIPTION	QUANTITY
A	Wall Mount	1
B	Hose Mount	1
C	25’ Extension Hose	1

PART	DESCRIPTION	QUANTITY
AA	2 1/2” Cabinet Mounting Screw	4
BB	1 1/4” Wall Dog Screw	2

HARDWARE CONTENTS

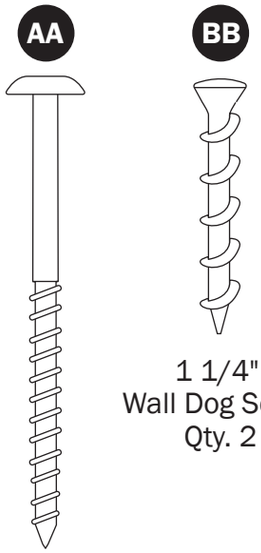

1 1/4"
Wall Dog Screw
Qty. 2

2 1/2" Cabinet
Mounting Screw
Qty. 4

93992_IM_AR2IN1wall mount.indd 3
2021/2/22 下午1:27

SAFETY INFORMATION

Please read and understand this entire manual before attempting to assemble, operate, or install the product.

This manual contains information that relates to PROTECTING PERSONAL SAFETY and PREVENTING EQUIPMENT PROBLEMS. It is very important to read this manual carefully and understand it thoroughly before using the product. The symbols listed below are used to indicate this information.

DANGER
Potential hazard that **will result in serious injury or loss of life.**

WARNING
Hazard that **could result in serious injury or loss of life.**

CAUTION
Potential hazard that **may result in moderate injury or damage to equipment.**

Note: The word “Note” is used to inform the reader of something the operator needs to know about the tool.

WARNING
To reduce the risk of injury, the user must read and understand the instructions before using this product.

1. Prior to installation of this product, the installation instructions should be read and completely understood. The installation instructions must be read to prevent personal injury and property damage. Keep these installation instructions in an easily accessible location for future reference.
2. This mount contains small parts which can act as a choking hazard if swallowed.
3. **CAUTION:** The maximum load capacity is 30 lbs.
4. The wall structure must be capable of supporting at least five times the maximum load capacity as indicated. If not, the wall must be reinforced.
5. Recommended mounting surfaces: wood stud and solid-flat concrete/brick. If the mount is to be installed on any surface other than wood studs, solid concrete or brick, use suitable hardware.
6. Make sure no water or natural gas lines are present where the mount is to be installed. Cutting or drilling into water or natural gas lines could cause personal injury or property damage.
7. When mounting to wood studs, it is recommended that a maximum 5/8" particle board be used.
8. Proper installation procedure by yourself or a qualified service technician, as outlined in the installation instructions, must be adhered to. Failure to do so could result in serious personal injury.
9. When mounting to a wall that contains wood studs, confirm the dead center of the wood stud prior to installation, it is recommended that the wood studs be a minimum of 16" apart (if applicable).
10. This product is intended for indoor installation/use only.
11. If you don’t understand these installation instructions, please consult an installation specialist.

KEEP THESE INSTRUCTIONS FOR FUTURE REFERENCE.

93992_IM_AR2IN1wall mount.indd 4 2021/2/22 下午1:27

PREPARATION

Before beginning assembly of product, make sure all parts are present. Compare parts with package contents list and hardware contents list. If any part is missing or damaged, **DO NOT** attempt to assemble the product.

Estimated Assembly Time: 10 minutes

Tools Required for Assembly (not included):
Phillips screwdriver, drill, 1.8" drill bit, 3/16" drill bit, stud finder, pencil, level

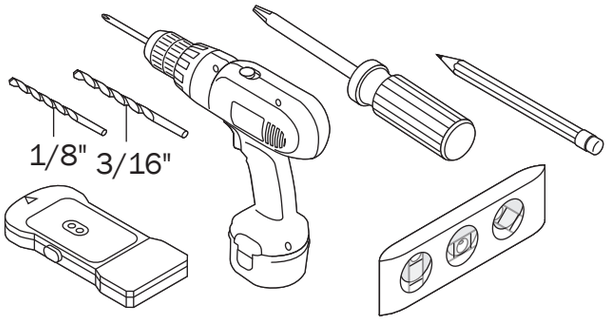

93992_IM_AR2IN1wall mount.indd 5
2021/2/22 下午1:27

MOUNTING INSTRUCTIONS

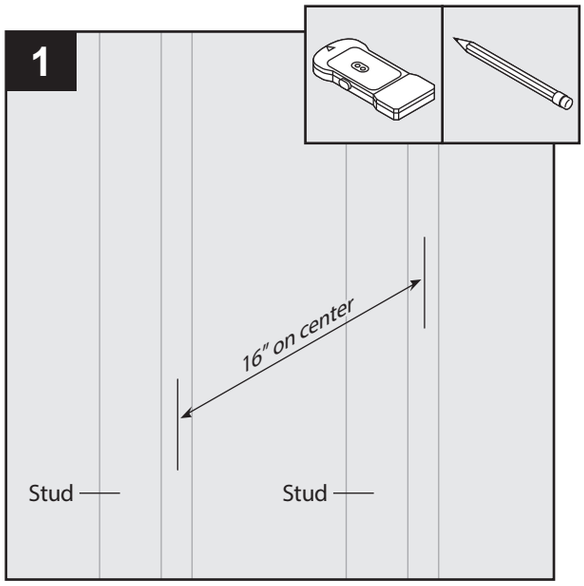

Wall Mount Installation
After choosing an installation location, use a stud finder to locate and mark wall stud.

Note: Wall mount screw holes are 16" on center.

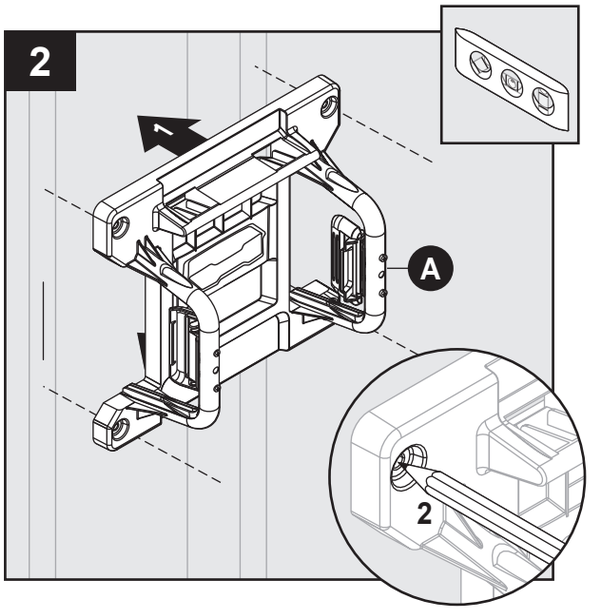

Place wall mount (A) onto wall between marked studs. After making sure wall mount is level, mark four screw locations.

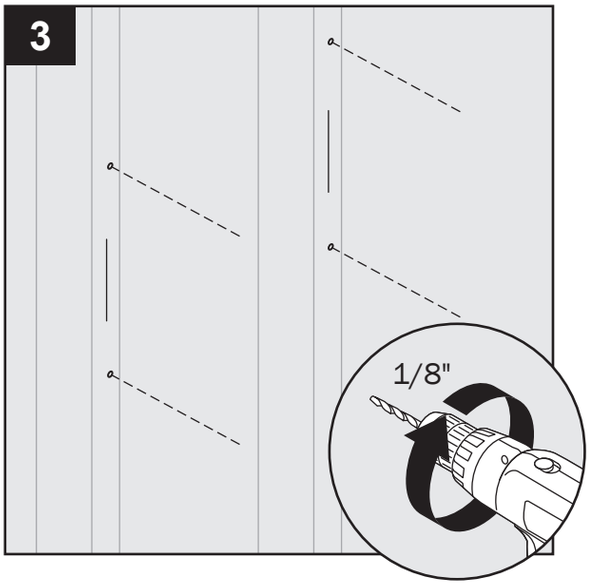

Remove wall mount and drill four 1/8" pilot holes at marked locations.

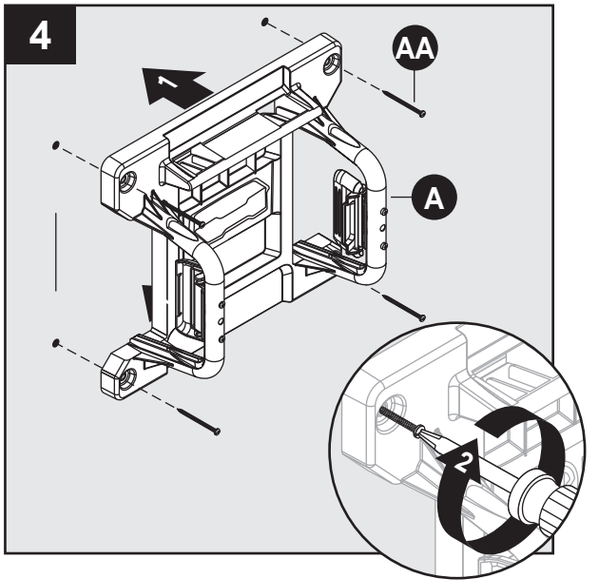

Install wall mount (A) on wall with four 2 1/2" cabinet mounting screws (AA).

Hardware Used:

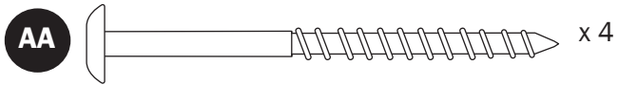

2 1/2" Cabinet Mounting Screw

93992_IM_AR2IN1wall mount.indd 6
2021/2/22 下午1:27

MOUNTING INSTRUCTIONS

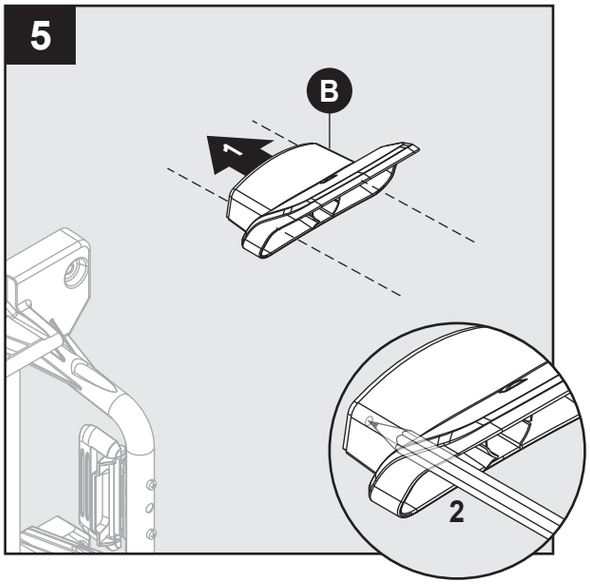

Hose Mount Installation
Place hose mount (B) on wall and mark screw locations.

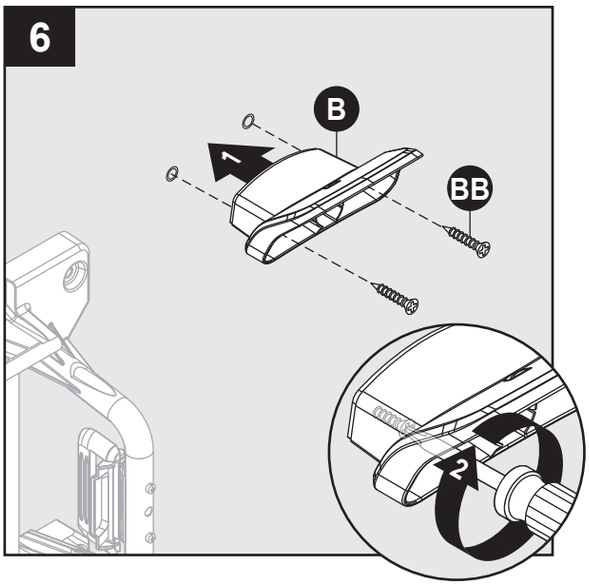

Install hose mount (B) with screws (BB).

Note: No anchor needed for sheet rock.

Note: If installing into brick or concrete pre-drill two pilot holes using a 3/16" bit.

Hardware Used:

BB x 2

1 1/4" Wall Dog Screw

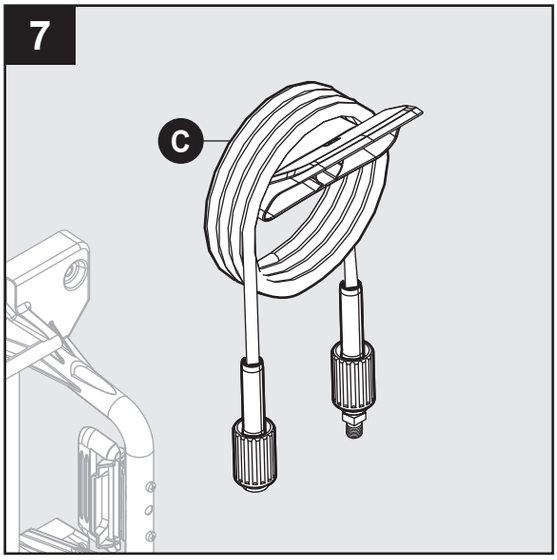

Place extension hose (C) onto hose mount for storage.

93992_IM_AR2IN1wall mount.indd 7 2021/2/22 下午1:27

OPERATING INSTRUCTIONS

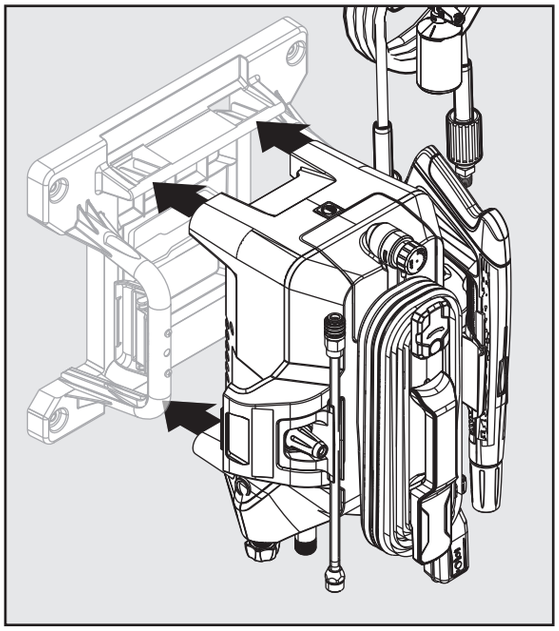

Place pressure washer unit in place on wall mount until secure. Unit will click into place.

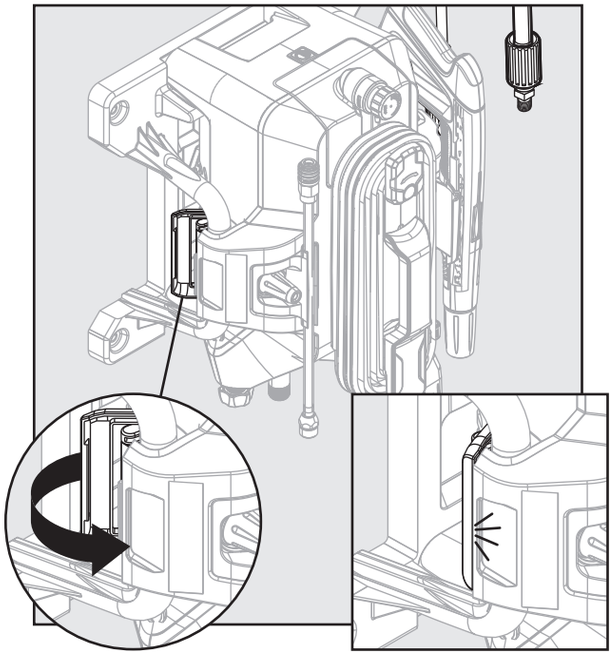

Pull forward on latches that are located on **each** side of wall mount until latches snap in correct position, locking power washer unit to wall mount.

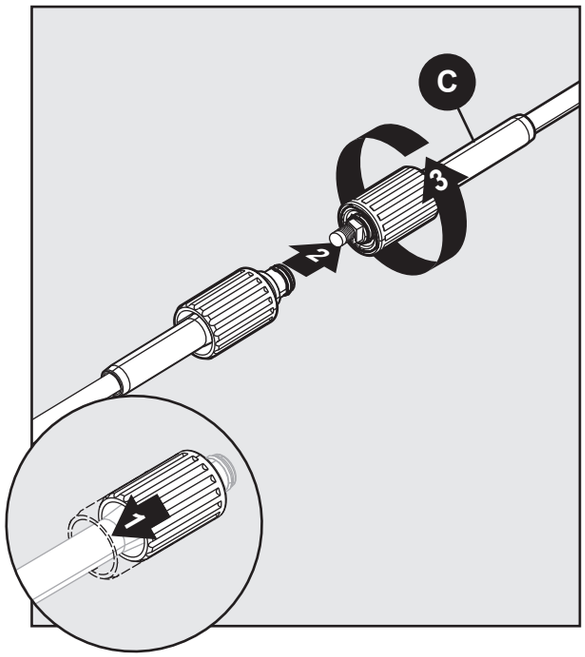

To connect the 25’extension hose (C), pull back on collar of the soft pvc hose included with the pressure washer unit. Push the male end of the 25’ extension hose into the soft pvc hose and twist collar to secure.

Refer to pressure washer unit owner’s manual for operation instructions for the pressure washer.

93992_IM_AR2IN1wall mount.indd 8 2021/2/22 下午1:27

LIMITED WARRANTY

This product is under warranty to the original retail consumer against defects in material and workmanship for a period of 1 (one) year warranty from the date of purchase. The warranty is not transferable or assignable. This warranty covers replacement parts. This limited one year warranty applies only to products used in consumer applications and is void in rental or any commercial application. Reasonable care must be used in conformity with operation and maintenance instructions in the owner's manual and quick start guide. Failure to follow these instructions will void this warranty. This warranty gives you specific legal rights and you may also have other rights which vary from state to state.

Warranty Process
Keep your original receipt of purchase in case of warranty claim.

If your power washer develops a problem, contact Customer Service:

- Call our toll-free number at 1-866-235-5112. Customer Service is available Monday - Friday 8:00 a.m. to 5:00 p.m. Central Standard Time (CST). The Customer Service person will work with you to fix the problem.

If the power washer needs to be returned for repair, shipping costs to the company must be paid by the customer. A **Return Merchandise Authorization (RMA) Number** will be issued for the return. Upon receiving the power washer, the company will repair or replace the unit. We will send unit back to customer at no charge.

Please note: Power washers sent to the company **without an RMA Number will NOT be accepted** and shipped back at the expense of the sender.

93992_IM_AR2IN1wall mount.indd 9 2021/2/22 下午1:27

REPLACEMENT PARTS LIST

For replacement parts, call our customer service department at 1-866-235-5112, 8 a.m. - 5:00 p.m., CST, Monday - Friday or order online at www.arblueclean.com

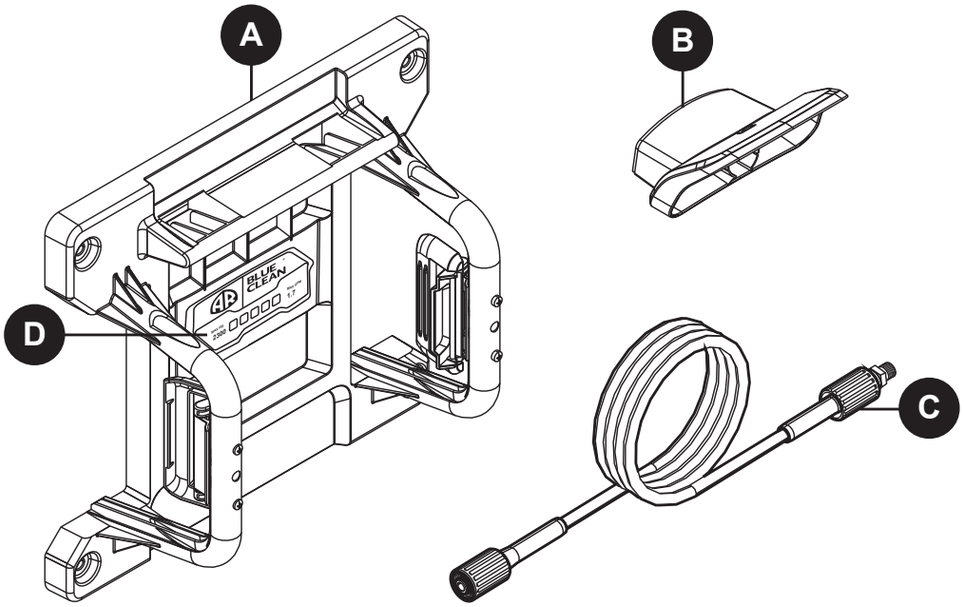

PART	DESCRIPTION	PART #
A	Wall Mount	PW4620290
B	Hose Mount	PW4620280
C	25’ Extension Hose	PW909199FLEX
D	Decal	PW4746130

Printed in China

BC 2-IN-1
Jeu de fixation murale

BLUE CLEAN®

INSTRUCTIONS DE FIXATION, D'ENTRETIEN ET D'UTILISATION
Modèle BC 2N1-WMKIT
Jeu de fixation murale

VEUILLEZ LIRE ATTENTIVEMENT

IMPORTANT : CONSERVEZ CES INSTRUCTIONS ET JOIGNEZ LE REÇU AU MANUEL À TITRE DE RÉFÉRENCE.

Questions, problèmes, pièces manquantes?

Avant de retourner l'appareil chez le marchand, Appelez (1-866-235-5112) ou par courriel (info@arnorthamerica.com) notre département customerService. Ils sont disponibles de 8 h à 17 h, HNC, du lundi au vendredi.www.arblueclean.com

93992-BJ

TABLE DES MATIÈRES

Spécifications du produit 12

Contenu de l'emballage 13

Quincaillerie fournie 13

Informations sur la sécurité 14

Instructions de montage 16

Instructions de fonctionnement 18

Garantie limitée 19

Liste des pièces de rechange 20

SPÉCIFICATIONS DU PRODUIT

Spécifications	
Modèle	**Poids (lb)**
BC 2N1-WMKIT	4.37

93992_IM_AR2IN1wall mount.indd 12 2021/2/22 下午1:27

CONTENU DE L'EMBALLAGE

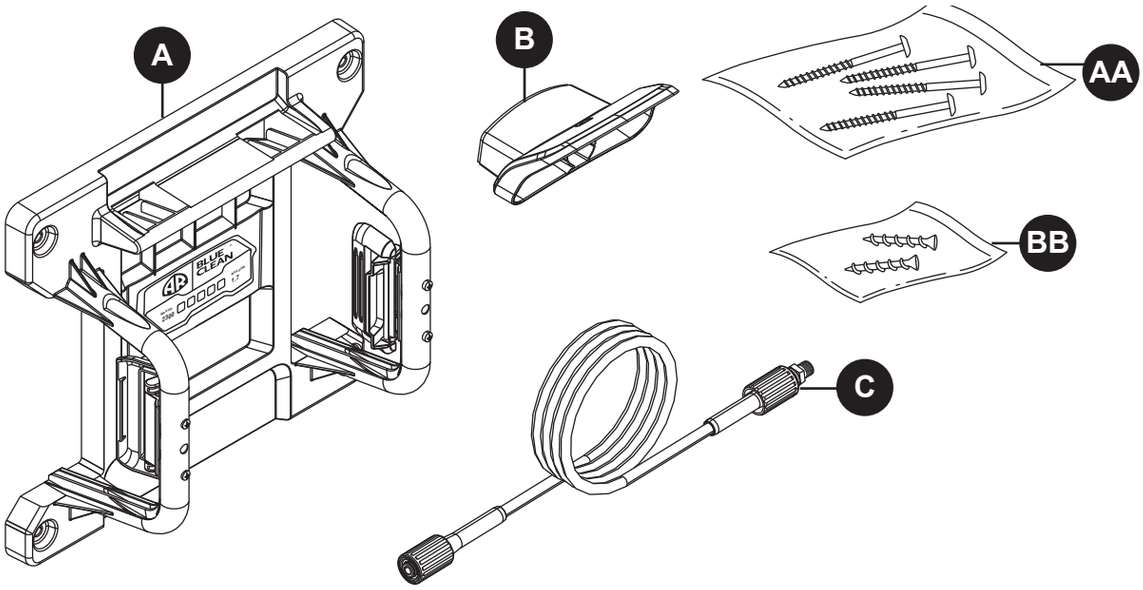

PIÈCE	DESCRIPTION	QUANTITÉ
A	Fixation murale	1
B	Fixation de tuyau	1
C	Tuyau d'extension de 25 pi	1

PIÈCE	DESCRIPTION	QUANTITÉ
AA	Vis de montage du coffre de 2 1/2 po	4
BB	Happe murale de 1 1/4 po	2

QUINCAILLERIE FOURNIE

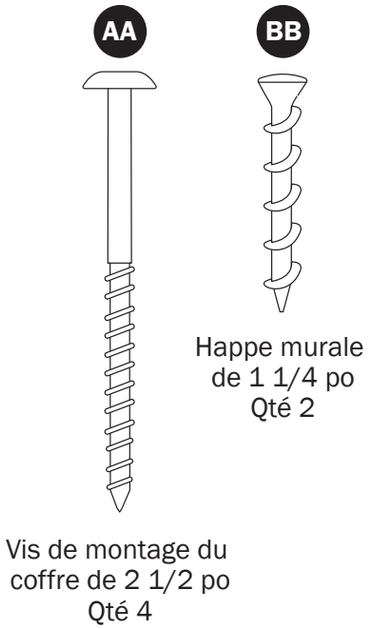

93992_IM_AR2IN1wall mount.indd 13 2021/2/22 下午1:27

INFORMATIONS SUR LA SÉCURITÉ

Veuillez lire et comprendre l'intégralité de ce manuel avant de tenter d'assembler, d'utiliser ou d'installer le produit.

Ce manuel contient de l'information concernant la PROTECTION DE LA SÉCURITÉ PERSONNELLE et la PRÉVENTION DES PROBLÈMES MATÉRIELS. Il est très important de lire ce manuel attentivement et de le comprendre avant d'utiliser le produit. Les symboles suivants sont utilisés pour refléter cette information.

DANGER
Risque potentiel pouvant entraîner **des blessures graves ou la mort.**

AVERTISSEMENT
Risque pouvant entraîner **des blessures graves ou la mort.**

MISE EN GARDE
Risque potentiel pouvant entraîner **des blessures modérées ou des dommages matériels.**

Remarque : Le mot « remarque » est utilisé pour informer le lecteur d'un élément important pour l'opérateur à propos de l'outil.

AVERTISSEMENT
Pour réduire le risque de blessure, l'utilisateur doit lire et comprendre les instructions avant d'utiliser le produit.

1. Avant d'installer ce produit, il faut lire les instructions d'installation et bien les comprendre. Les instructions d'installation doivent être lues pour prévenir les blessures et les dégâts matériels. Conservez ces instructions d'installation dans un endroit facilement accessible pour les consulter au besoin.
2. Cette fixation contient de petites pièces qui peuvent présenter un risque de suffocation si on les avale.
3. **MISE EN GARDE :** La capacité de charge maximale est de 30 lb.
4. Le mur doit pouvoir supporter au moins cinq fois la capacité de charge maximale telle qu'elle est indiquée. Sinon, le mur doit être renforcé.
5. Surfaces recommandées pour la fixation : montant en bois et béton solide et plat/briques. Si la fixation doit être installée sur une surface autre qu'en montant en bois, en béton solide ou en briques, utilisez une quincaillerie appropriée.
6. Veillez à ce qu'il n'y ait pas de conduite d'eau ni de gaz naturel où la fixation doit être installée. Couper les conduites d'eau ou de gaz naturel pourrait causer des blessures ou des dégâts matériels.
7. Pour une installation sur des montants en bois, il est recommandé d'utiliser un panneau de particules de 5/8 po au maximum.
8. La bonne procédure d'installation doit être respectée, par vous ou par un technicien d'entretien qualifié, conformément aux instructions d'installation. Le non-respect des instructions pourrait mener à de graves blessures.
9. Pour monter contre un mur qui comporte des montants en bois, trouvez le milieu exact du montant en bois avant l'installation; il est recommandé que les montants en bois soient séparés de 16 po (s'il y a lieu).
10. Ce produit est destiné à une installation et à une utilisation à l'intérieur uniquement.
11. Si vous ne comprenez pas ces instructions d'installation, veuillez consulter un spécialiste des installations.

KEEP THESE INSTRUCTIONS FOR FUTURE REFERENCE.

93992_IM_AR2IN1wall mount.indd 14 2021/2/22 下午1:27

PRÉPARATION

Avant de commencer à assembler le produit, assurez-vous que toutes les pièces sont présentes. Comparez les pièces aux listes du contenu de l'emballage et de la quincaillerie. Si une pièce est manquante ou endommagée, **N'ESSAYEZ PAS** d'assembler le produit.

Temps estimé d'assemblage : 10 minutes

Outils requis pour l'assemblage (non compris) : Tournevis cruciforme, perceuse, mèche de 1,8 po, mèche de 3/16 po, localisateur de montants, crayon, niveau

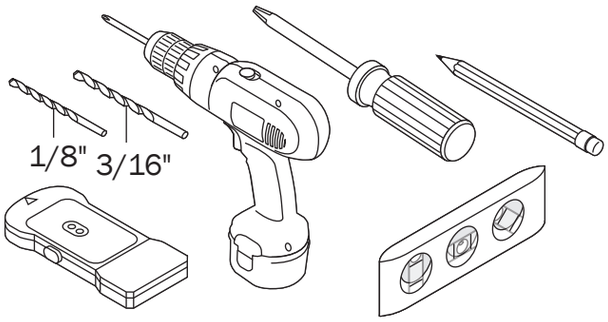

93992_IM_AR2IN1wall mount.indd 15
2021/2/22 下午1:27

INSTRUCTIONS DE MONTAGE

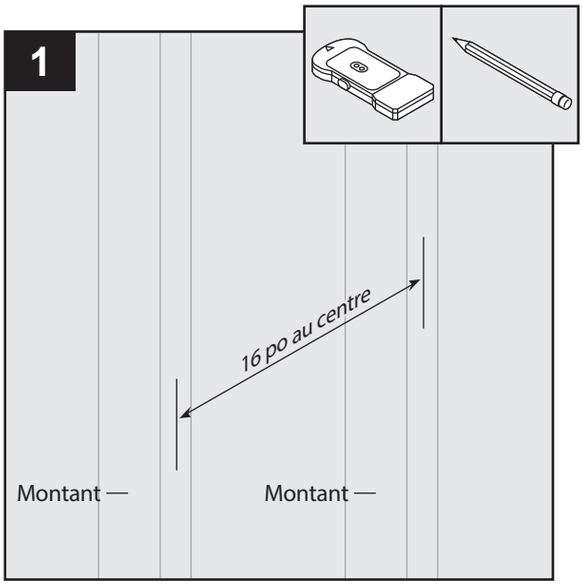

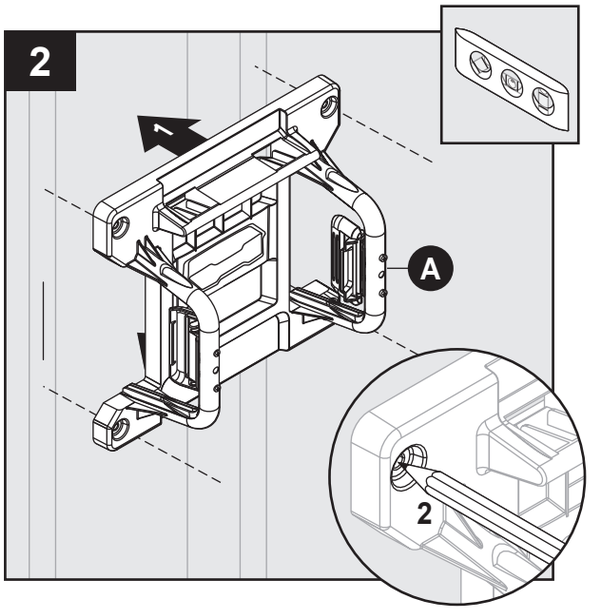

Installation de fixation murale
Quand vous avez décidé où l'installer, utilisez un localisateur de montants et marquez-les.

Remarque : Les trous de vis de la fixation murale sont à 16 po au centre.

Placez la fixation murale (a) contre le mur entre les montants marqués. Après vous être assuré que le montant est de niveau, marquez quatre endroits pour les vis.

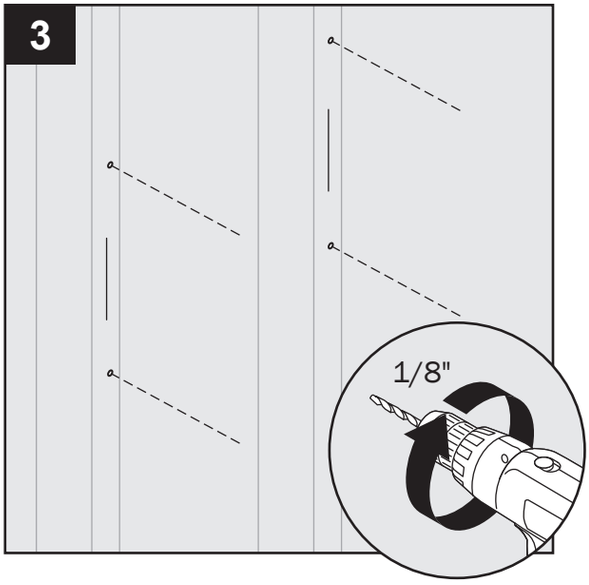

Retirez la fixation murale et faites quatre avant-trous de 1/8 po aux endroits marqués.

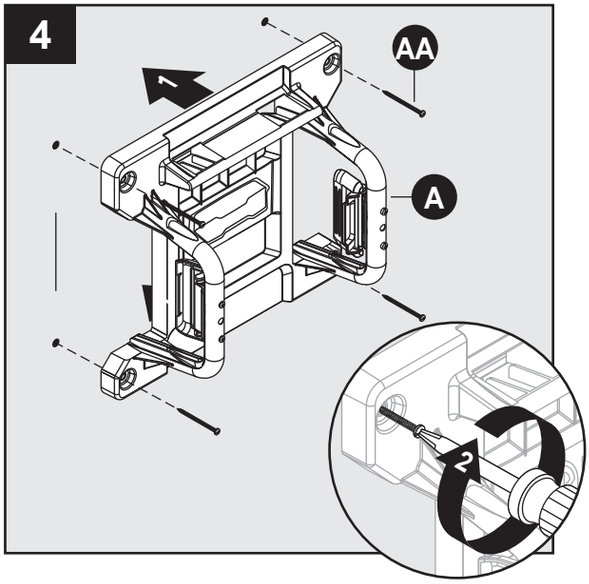

Installez la fixation murale (A) contre le mur à l'aide de quatre vis de montage du coffre de 2 1/2 po (AA).

Matériel utilisé :

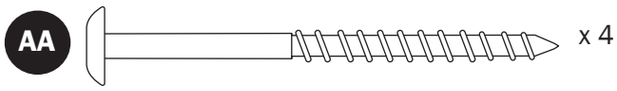

Vis de montage du coffre de 2 1/2 po

93992_IM_AR2IN1wall mount.indd 16 2021/2/22 下午1:27

INSTRUCTIONS DE MONTAGE

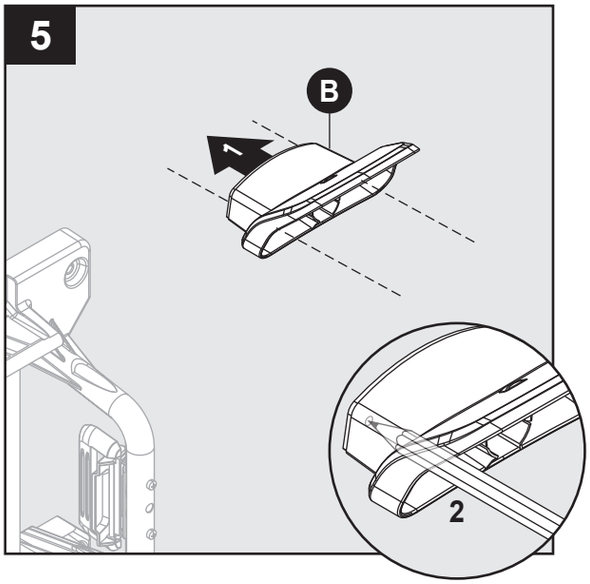

Installation de la fixation à tuyau
Placez la fixation à tuyau (B) contre le mur et marquez les endroits des vis.

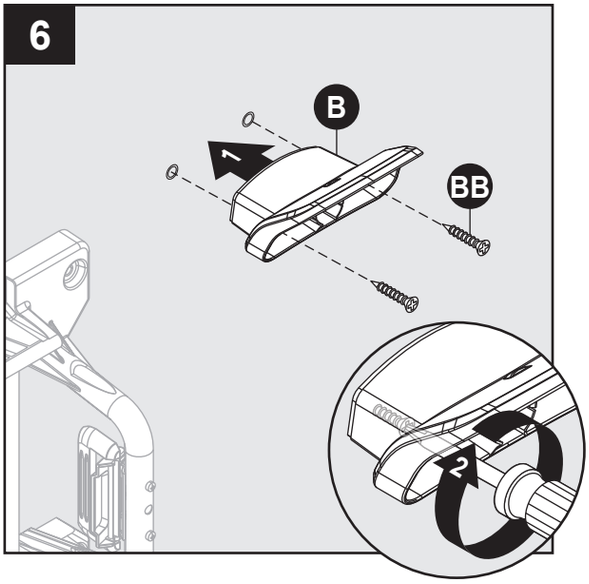

Installez la fixation à tuyau (B) à l'aide de vis (BB).

Remarque : Pas besoin de cheville pour placoplâtre.

Remarque : Si l'installation se fait contre de la brique ou du béton, faites des avant-trous au moyen d'une mèche de 3/16 po.

Matériel utilisé :

x 2

Happe murale de 1 1/4 po

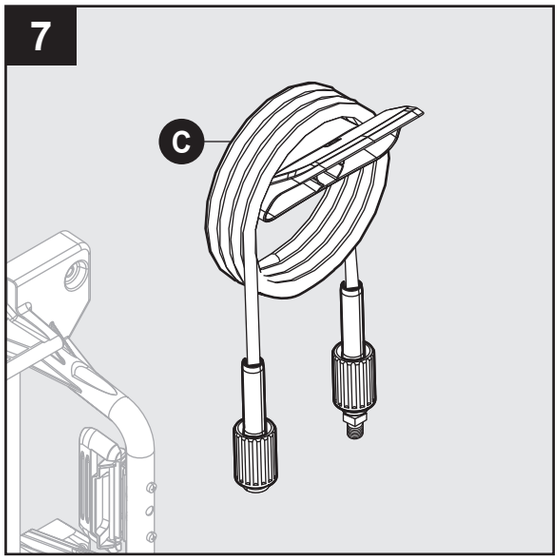

Placez le tuyau d'extension (C) sur la fixation de tuyau pour le rangement.

93992_IM_AR2IN1wall mount.indd 17 2021/2/22 下午1:27

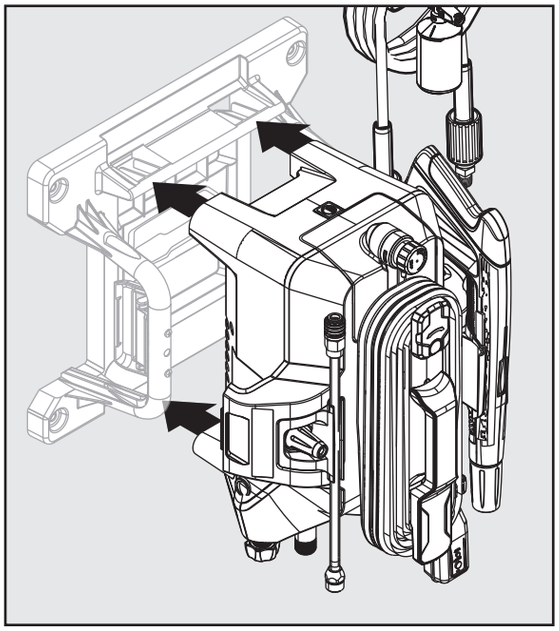

Mettez la laveuse à pression sur la fixation murale de manière sûre. L'appareil s'encliquète dans la bonne position.

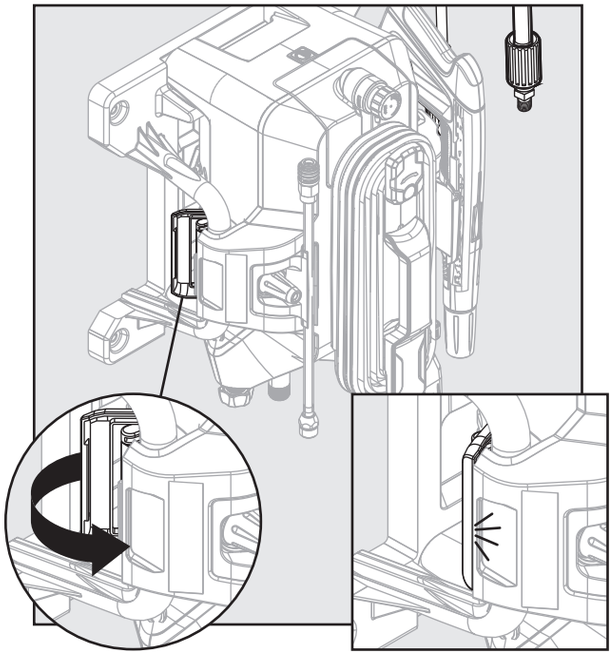

Tirez sur les clavettes situées de chaque côté de la fixation murale jusqu'à ce que les clavettes s'encliquètent au bon endroit, verrouillant la laveuse électrique sur la fixation murale.

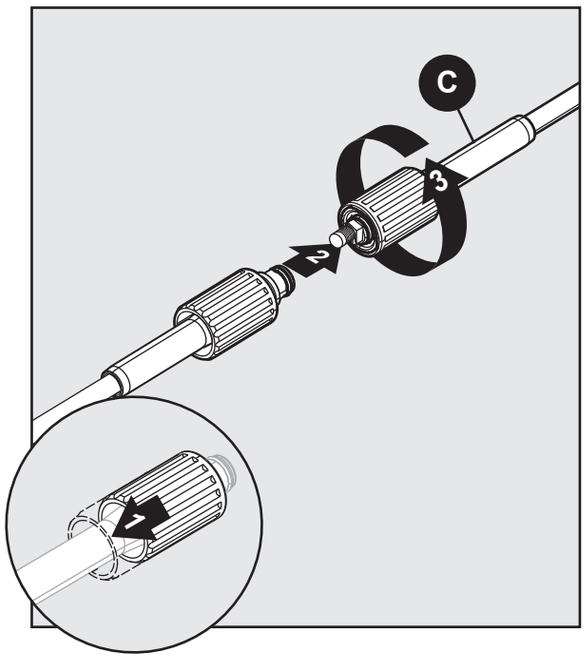

Pour connecter le tuyau d'extension de 25 pi (C), tirez sur la collerette en PVC souple comprise avec la laveuse à pression. Faites entrer le bout mâle du tuyau d'extension de 25 pi dans le tuyau en PVC souple et faites tourner la collerette pour le fixer.

Consultez le manuel d'utilisation pour vous renseigner sur l'opération de la laveuse à pression.

93992_IM_AR2IN1wall mount.indd 18 2021/2/22 下午1:27

GARANTIE LIMITÉE

Ce produit est protégé par une garantie pour le consommateur au détail original contre les défauts de matériaux et de fabrication pour une période de 1 (un) an à partir de la date d'achat. La garantie ne peut pas être transférée ni cédée. Cette garantie couvre les pièces de rechange. La garantie limitée d'un an s'applique uniquement aux produits utilisés dans des applications non commerciales. La garantie est annulée dans les cas de location ou de toute autre application commerciale. La diligence raisonnable doit être utilisée en conformité avec les consignes de fonctionnement et d'entretien contenues dans le mode d'emploi et le guide de démarrage rapide. Le non-respect de ces consignes annule cette garantie. Cette garantie vous offre des droits spécifiques reconnus par la loi et vous pourriez avoir d'autres droits qui varient d'un état à l'autre.

Processus de garantie
Conservez votre facture d'achat originale en cas de réclamation liée à la garantie.

Si votre laveuse à pression développe un problème, communiquez avec le service à la clientèle :

- Appelez notre numéro sans frais au 1-866-235-5112. Le service à la clientèle est disponible du lundi au vendredi de 8 h à 17 h, heure normale du Centre (HNC). L'agent du service à la clientèle travaillera avec vous à résoudre le problème.

Si la laveuse à pression doit être retournée pour se faire réparer, les frais de transport doivent être assumés par le client. Un **numéro d'autorisation de retour (NAR)** sera émis pour le retour. Après la réception de la laveuse à pression, la société s'engage à réparer ou à remplacer l'appareil. Nous retournerons l'appareil au client sans frais.

Veuillez noter : Les laveuses à pression électriques expédiées à la société **sans NAR ne seront pas acceptées** et seront renvoyées aux frais de l'expéditeur.

93992_IM_AR2IN1wall mount.indd 19 2021/2/22 下午1:27

LISTE DES PIÈCES DE RECHANGE

Pour obtenir des pièces de rechange, appelez notre service à la clientèle au 1-866-235-5112, de 8 h à 17 h HNC, du lundi au vendredi, ou commandez en ligne au www.arblueclean.com.

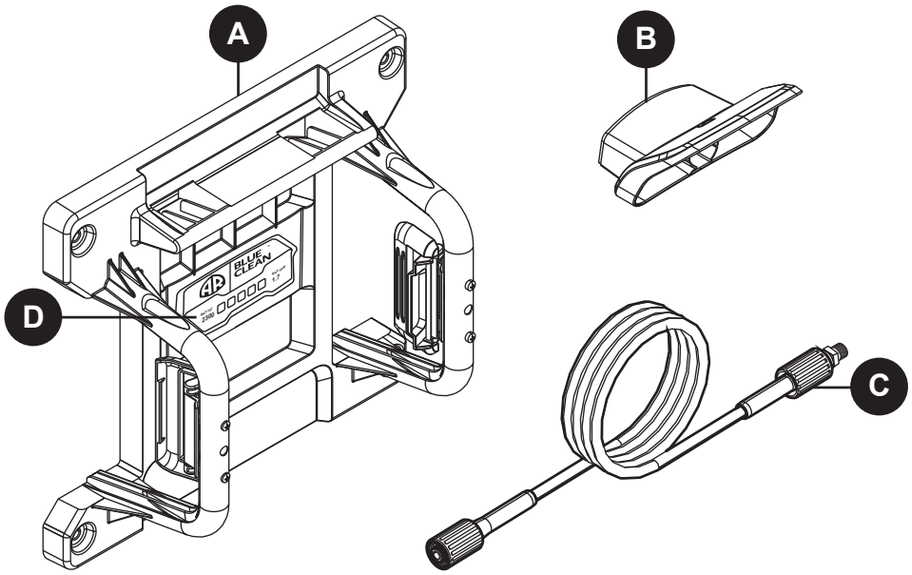

PIÈCE	DESCRIPTION	Nº PIÈCE
A	Fixation murale	PW4620290
B	Fixation de tuyau	PW4620280
C	Tuyau d'extension de 25 pi	PW909199FLEX
D	Décalcomanie	PW4746130

Imprimé en Chine

BC 2-EN-1

Kit para montaje de pared

BLUE CLEAN®

INSTRUCCIONES DE MONTAJE, CUIDADO Y USO
Modelo BC 2N1-WMKIT
Kit para montaje de pared

LEA CON ATENCIÓN

IMPORTANTE: CONSERVE ESTAS INSTRUCCIONES Y ADJUNTE EL RECIBO AL MANUAL PARA REFERENCIA FUTURA

93992-BJ

¿Preguntas, problemas, piezas faltantes?

Antes de regresar a tu minorista, llame al (1-866-235-5112) o correo electronico (info@arnorthamerica.com) a nuestro Departamento de servicio al cliente.Están disponibles a partir de las 8: 00 a.m. - 5: 00 p.m., CST, de lunes a viernes. www.arblueclean.com

ÍNDICE

Especificaciones del producto..... 22

Contenido del paquete 23

Accesorios de ajuste 23

Información de seguridad..... 24

Instrucciones de montaje 26

Instrucciones de funcionamiento 28

Garantía limitada 29

Lista de repuestos 30

ESPECIFICACIONES DEL PRODUCTO

Especificaciones	
Modelo	**Peso (lb)**
BC 2N1-WMKIT	4.37

93992_IM_AR2IN1wall mount.indd 22 2021/2/22 下午1:27

CONTENIDO DEL PAQUETE

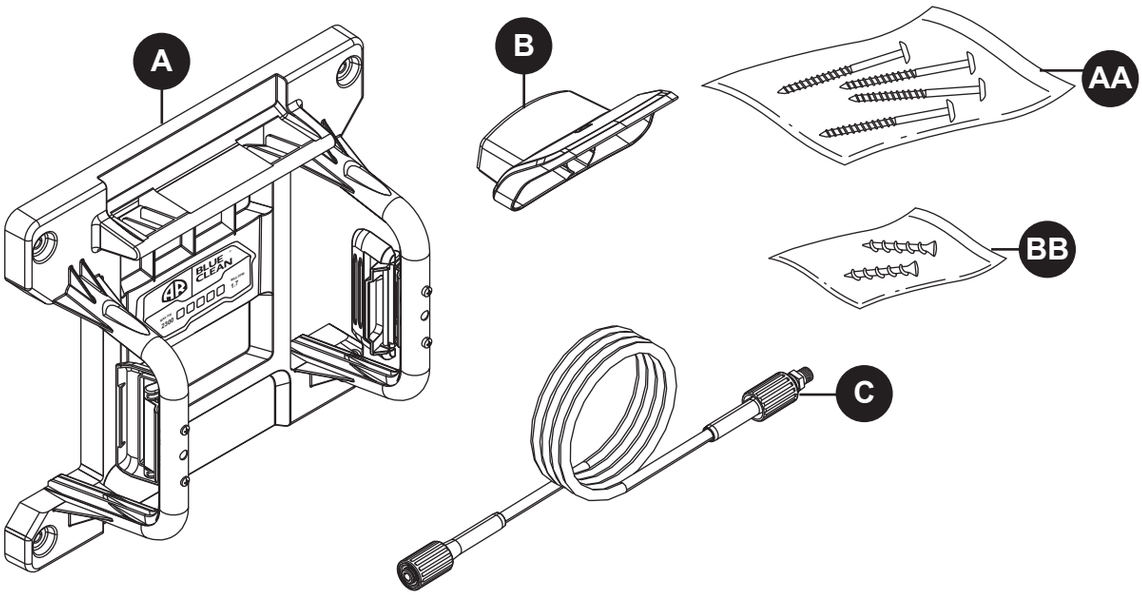

PIEZA	DESCRIPCIÓN	CANTIDAD
A	Montaje de pared	1
B	Montaje de manguera	1
C	Manguera alargadora de 25’	1

PIEZA	DESCRIPCIÓN	CANTIDAD
AA	Tornillo de montaje de gabinete de 2 1/2"	4
BB	Tornillo de vást tope de 1 1/4"	2

ACCESORIOS DE AJUSTE

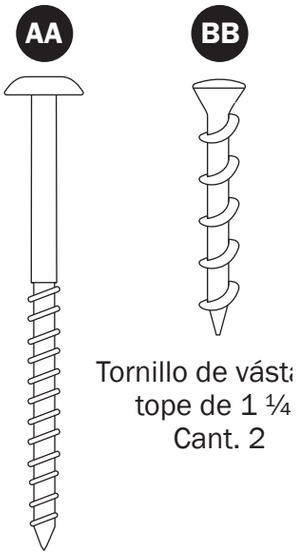

93992_IM_AR2IN1wall mount.indd 23
2021/2/22 下午1:27

INFORMACIÓN DE SEGURIDAD

Lea y comprenda todo este manual antes de intentar el montaje, operación o instalación del producto.

Este manual contiene información que está relacionada con la PROTECCIÓN PARA LA SEGURIDAD PERSONAL y PREVENCIÓN DE PROBLEMAS DE LOS EQUIPOS. Es muy importante leer este manual con atención y comprenderlo por completo antes del uso del producto. Los símbolos enumerados a continuación se utilizan para indicar esta información.

PELIGRO
Posible peligro que **resultará en una lesión grave o la muerte.**

ADVERTENCIA
Peligro que **podría resultar en una lesión grave o la muerte.**

PRECAUCIÓN
Peligro que es posible que **resulte en una lesión moderada o daño al equipo.**

Nota: La palabra “Nota” se utiliza para informar al lector de algo que el operador debe saber sobre la herramienta.

ADVERTENCIA
Para reducir el riesgo de lesión, el usuario debe leer y comprender las instrucciones antes de utilizar este producto.

1. Antes de la instalación de este producto, se deben leer y comprender completamente las instrucciones de instalación. Se deben leer las instrucciones de instalación para evitar lesiones personales y daños en la propiedad. Guarde estas instrucciones de instalación en un lugar de fácil acceso para futura referencia.
2. Este montaje contiene piezas pequeñas que pueden presentar un peligro de ahogo si se tragan.
3. **PRECAUCIÓN:** La capacidad máxima de carga es de 30 lbs.
4. La estructura de la pared debe ser capaz de soportar al menos cinco veces la capacidad máxima de carga indicada. En caso contrario, se debe reforzar la pared.
5. Superficies recomendadas para el montaje: montantes de madera y concreto/ladrillo chato sólido. Si el montaje se debe instalar en alguna superficie que no sean montantes de madera, concreto o ladrillo sólido, use herrajes aptos.
6. Asegúrese de que no haya tuberías de agua o gas natural donde se realizará la instalación. El corte o la perforación de las tuberías de agua o gas natural podría causar lesiones personales o daños a la propiedad.
7. Cuando monte en montantes de madera, se recomienda usar madera aglomerada como máximo de 5/8”.
8. Se debe seguir el procedimiento de instalación adecuado detallado en las instrucciones de instalación, ya sea que lo instale usted o un técnico de servicio calificado. En caso de no hacerlo, podría resultar en lesiones personales graves.
9. Cuando monte sobre una pared que contenga montantes de madera, confirme el punto muerto del montante de madera antes de la instalación, se recomienda que los montantes de madera tengan un mínimo de separación de 16” (si corresponde).
10. Este producto está previsto para la instalación y el uso interno únicamente.
11. Si no comprende estas instrucciones de instalación, consulte con un especialista de instalación.

CONSERVE ESTAS INSTRUCCIONES PARA FUTURA REFERENCIA.

93992_IM_AR2IN1wall mount.indd 24 2021/2/22 下午1:27

PREPARACIÓN

Antes de comenzar a montar el producto, asegúrese de que dispone de todas las piezas. Compare las piezas con la lista de contenido del paquete y la lista de accesorios de ajuste. Si falta alguna pieza o está dañada, NO intente montar el producto.

Tiempo estimado de montaje: 10 minutos

Herramientas necesarias para el montaje (no incluidas): Destornillador Phillips, taladro, broca de taladro de 1/8”, broca de taladro de 3/16”, detector de vigas, lápiz, nivel

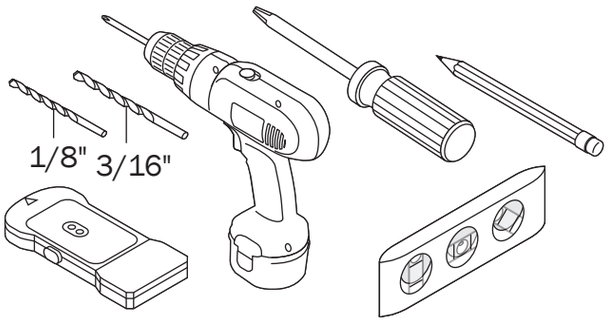

93992_IM_AR2IN1wall mount.indd 25
2021/2/22 下午1:27

INSTRUCCIONES DE MONTAJE

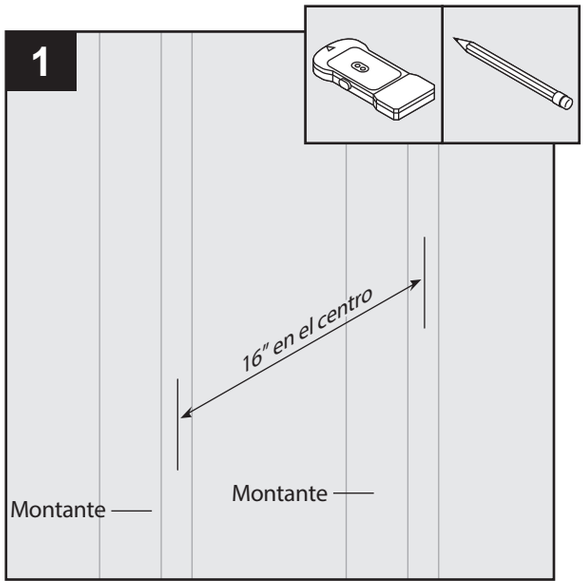

Instalación para montaje de pared
Después de elegir una ubicación de instalación, use un detector de viga para ubicar y marcar el montante de pared.
Nota: Los orificios del tornillo para el montante de pared se encuentran a 16” en el centro.

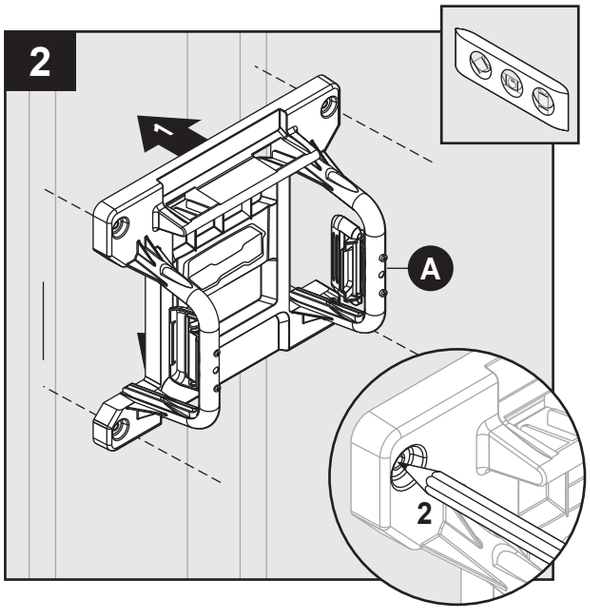

Coloque el montante de pared (A) en la pared entre los montantes marcados. Después de asegurarse de que el montaje de pared está nivelado, marque cuatro lugares para tornillos.

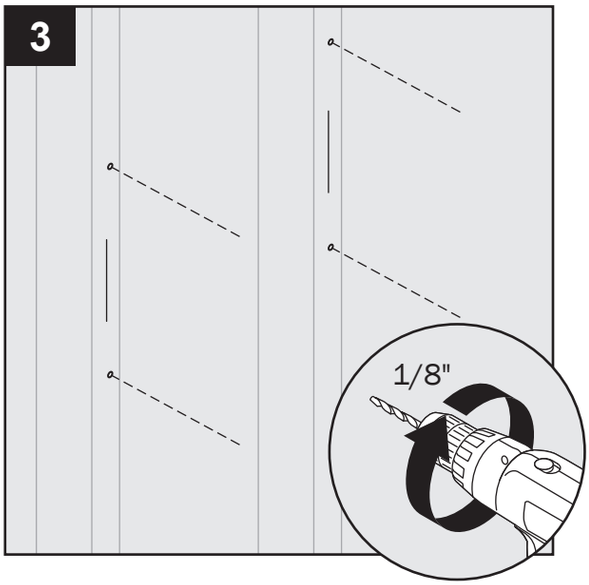

Retire el montaje de pared y perfore cuatro orificios piloto de 1/8” en las ubicaciones marcadas.

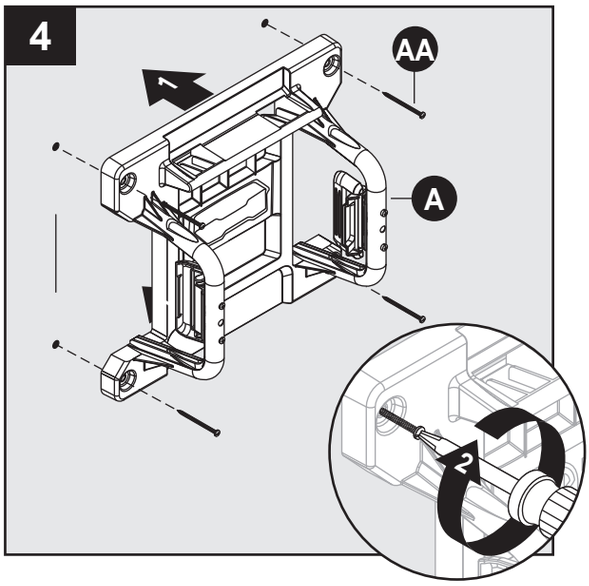

Instale el montaje de pared (A) en la pared con cuatro tornillos para montaje de gabinete 2 1/2” (AA).

Accesorios utilizados:

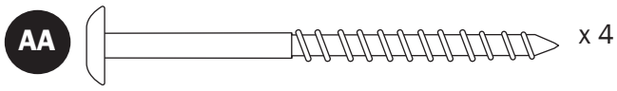

Tornillo de montaje de gabinete de 2 ½”

93992_IM_AR2IN1wall mount.indd 26
2021/2/22 下午1:27

INSTRUCCIONES DE MONTAJE

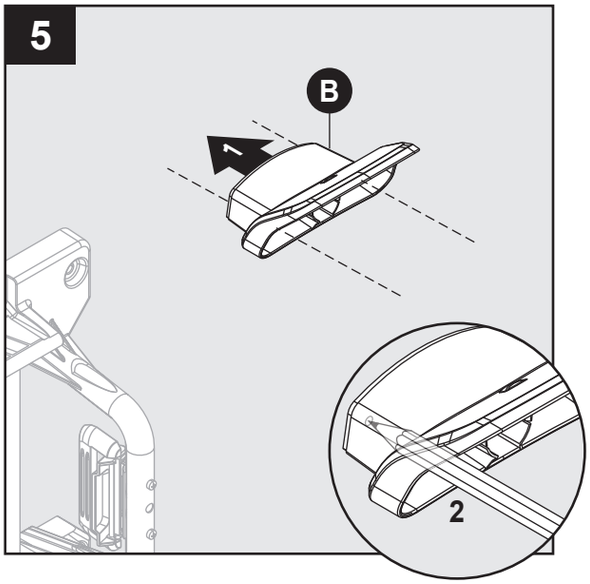

Instalación para montaje de pared
Coloque el montaje de manguera (B) en la pared y marque las ubicaciones de los tornillos.

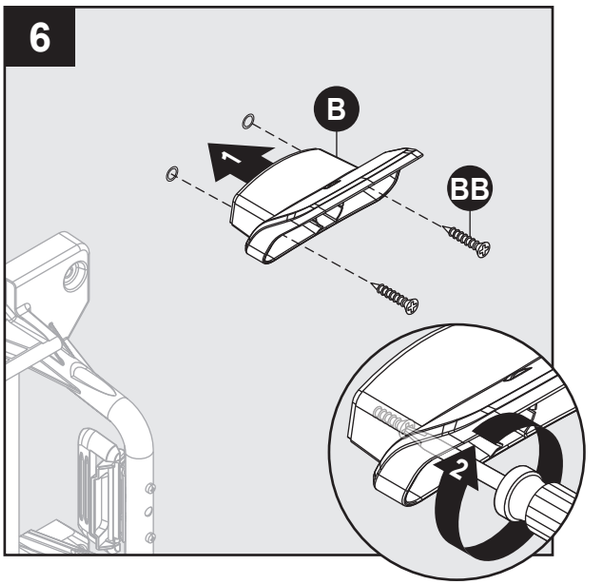

Instale el montaje de manguera (B) con tornillos (BB).

Nota: No se necesita anclaje para placa de yeso.

Nota: Si lo instala en ladrillo o en concreto, perfore previamente dos orificios piloto utilizando una broca de 3/16”.

Accesorios utilizados:

x 2

Tornillo de vástago tope de 1 ¼”

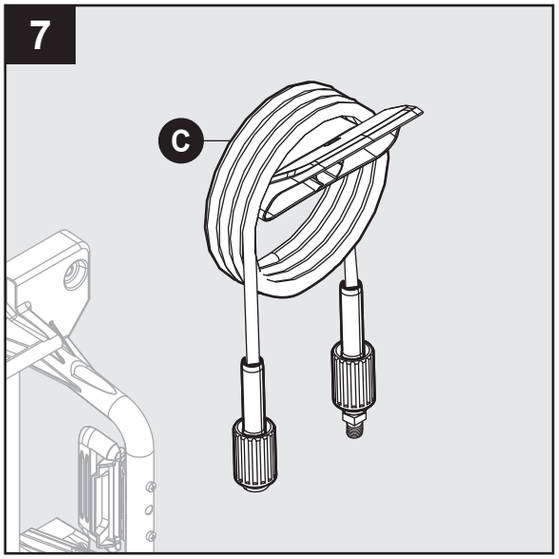

Coloque la manguera de alargue (C) sobre el montaje de manguera para almacenamiento.

93992_IM_AR2IN1wall mount.indd 27 2021/2/22 下午1:27

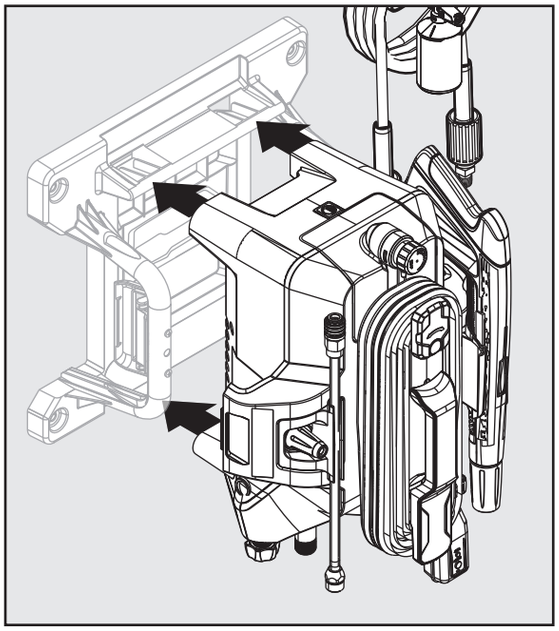

Coloque la unidad de la limpiadora a presión sobre el montaje de pared hasta que esté fija. La unidad hará clic al ubicarse en su lugar.

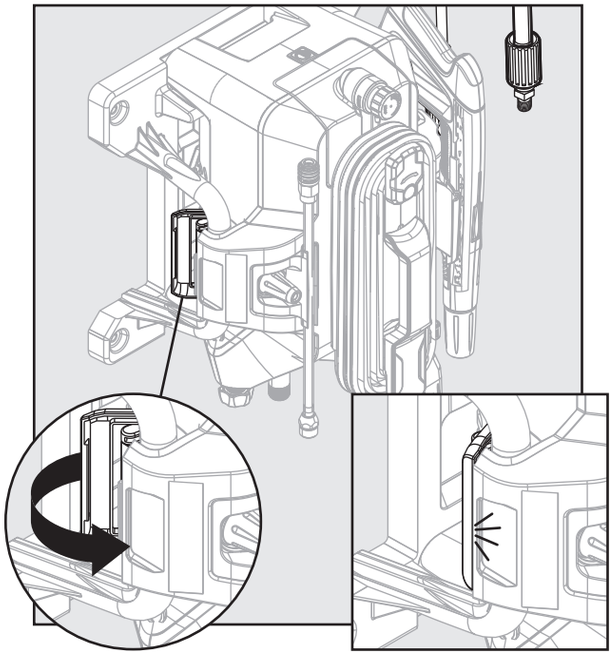

Tire hacia adelante las trabas ubicadas a cada lado del montaje de pared hasta que las trabas encajen en la posición correcta, y fijen la unidad limpiadora eléctrica al montaje de pared.

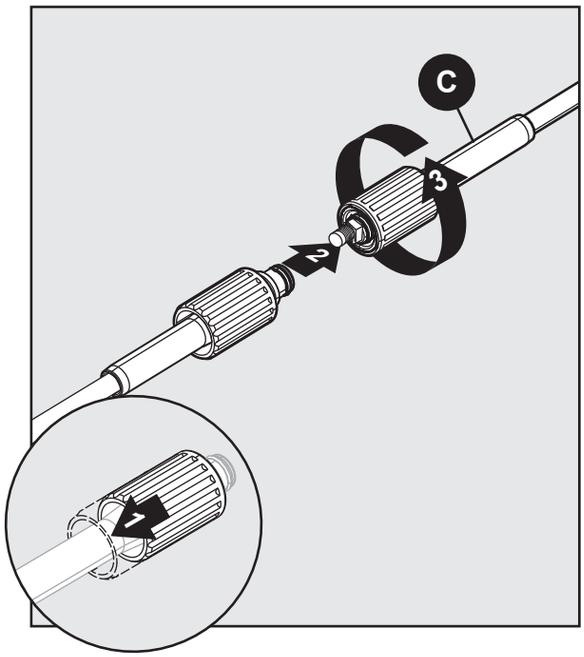

Para conectar la manguera alargadora de 25’(C), tire hacia atrás el collar de la manguera blanda de PVC incluida con la unidad limpiadora a presión. Presione el extremo macho de la manguera alargadora de 25’ en la manguera blanda de PVC y gire el collar para asegurarlo.

Consulte el manual del propietario de la unidad limpiadora a presión para conocer las instrucciones de operación de la limpiadora a presión.

93992_IM_AR2IN1wall mount.indd 28 2021/2/22 下午1:27

GARANTÍA LIMITADA

Este producto cuenta con garantía para el consumidor minorista original contra defectos en el material y la fabricación por un período de 1 (un) año desde la fecha de compra. La garantía no es transferible ni asignable. Esta garantía cubre los repuestos. Esta es una garantía limitada de un año que se aplica solo a los productos usados en las aplicaciones del consumidor y sin cobertura para casos de alquiler o cualquier aplicación comercial. Debe prestarse una atención razonable de conformidad con las instrucciones de operación y mantenimiento del manual de propietario y la guía de referencia rápida. Si no se cumple con estas instrucciones entonces se anula la garantía. Esta garantía le concede derechos legales específicos, y posiblemente tenga además otros derechos que varíen entre un estado y otro.

Proceso de garantía
Conserve el comprobante original de recepción de la compra en caso de reclamo de la garantía.

Si la limpiadora eléctrica presenta algún problema, comuníquese con el Departamento de atención al cliente:
• Llámenos por el número de llamada gratis 1-866-235-5112. El servicio al cliente está disponible de lunes a viernes de 8:00 a.m. a 5:00 p.m., hora central estándar (CST). El personal de atención al cliente se encargará de resolver su problema.

Si la limpiadora eléctrica debe devolverse para reparación, los costos del envío a la empresa están a cargo del cliente. Se envía un **número de Autorización de devolución de mercancía (RMA)** para la devolución. Al recibir la limpiadora eléctrica, la empresa repara o reemplaza la unidad. Luego se envía la unidad de regreso al cliente sin costo alguno.

Tome en cuenta que: Las limpiadoras eléctricas enviadas a la empresa **sin un número de RMA NO se aceptan** y el costo del envío de retorno queda a cargo del remitente.

93992_IM_AR2IN1wall mount.indd 29 2021/2/22 下午1:27

LISTA DE REPUESTOS

Para los repuestos, llame al Departamento de atención al cliente por el 1-866-235-5112, de 8 a.m. a 5:00 p.m., hora central estándar (CST), de lunes a viernes, o haga el pedido en línea en www.arblueclean.com

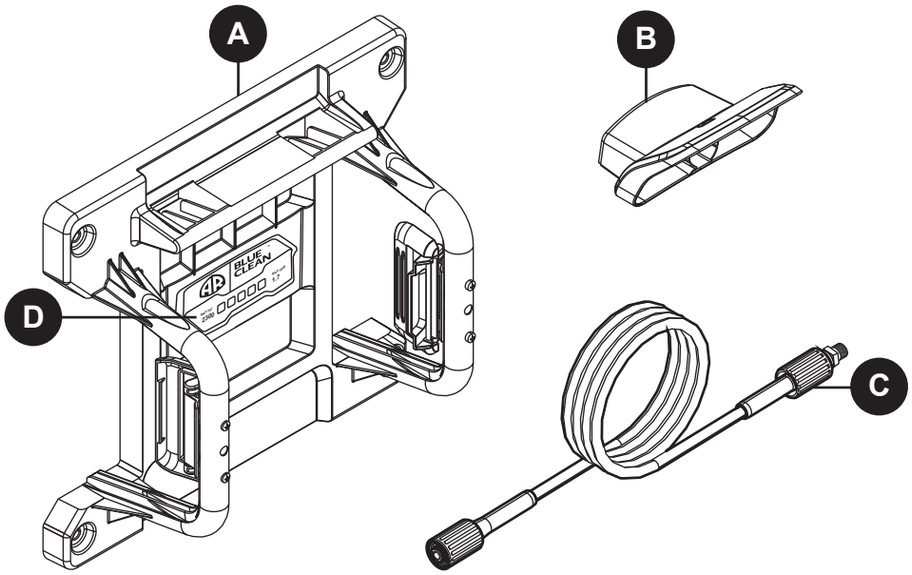

PIEZA	DESCRIPCIÓN	N.° DE PIEZA
A	Montaje de pared	PW4620290
B	Montaje de manguera	PW4620280
C	Manguera alargadora de 25’	PW909199FLEX
D	Calcomanías	PW4746130

Impreso en China