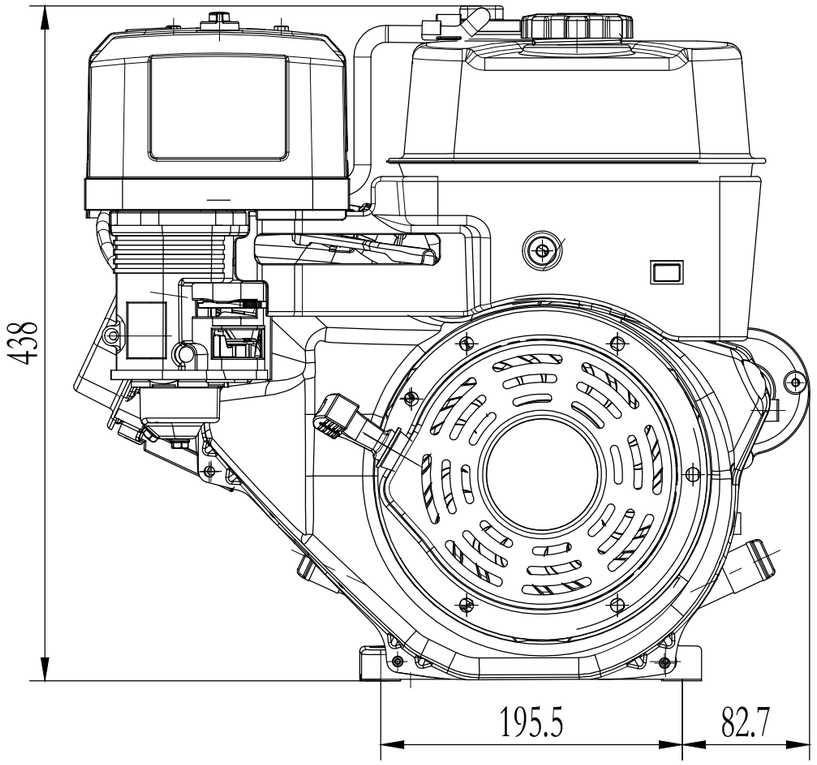

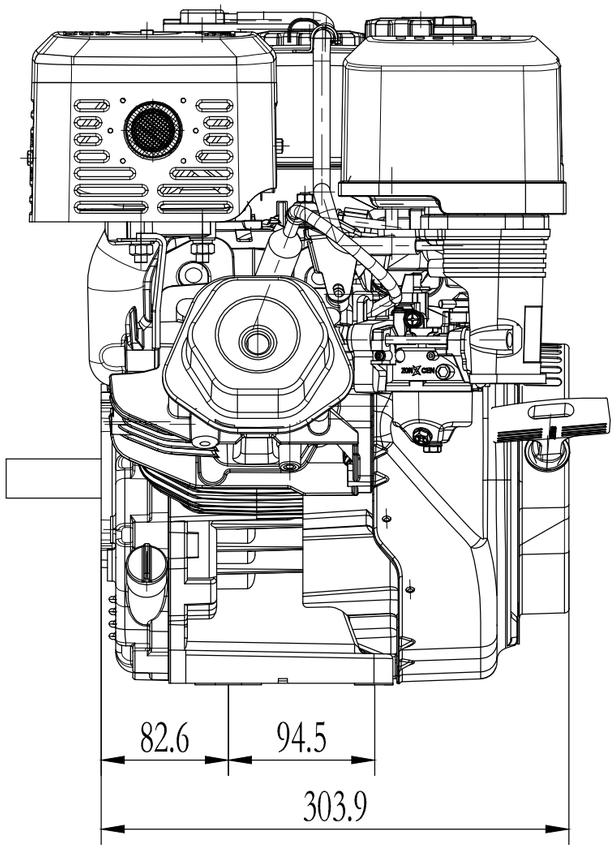

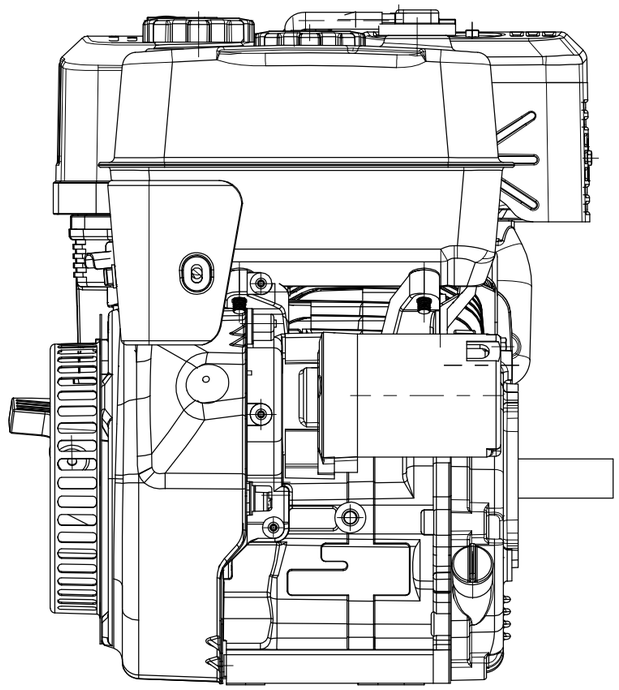

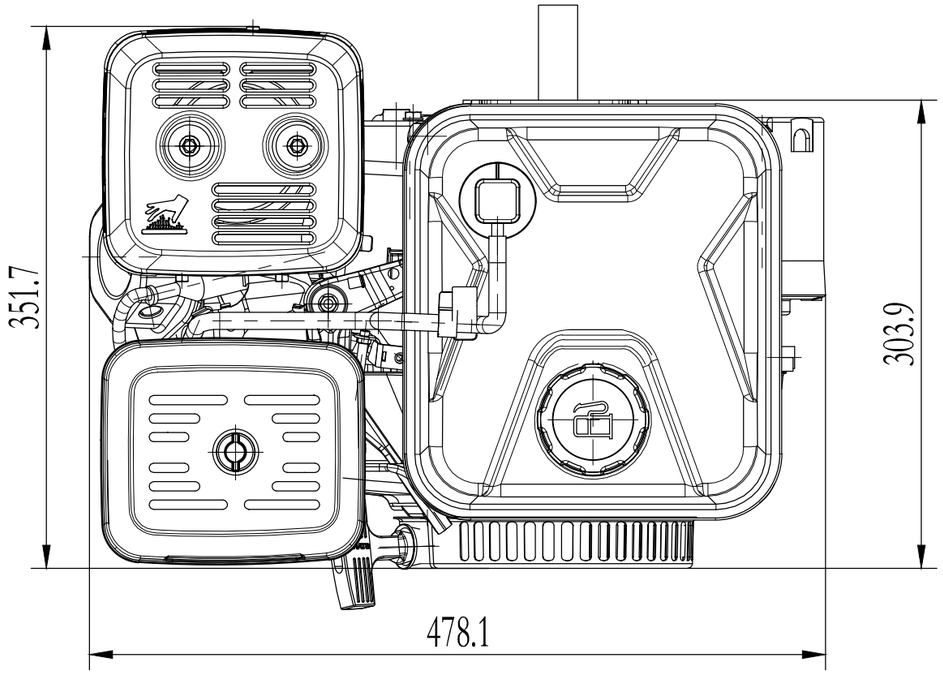

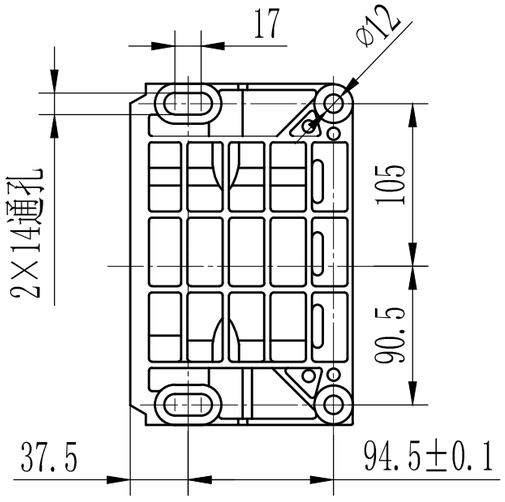

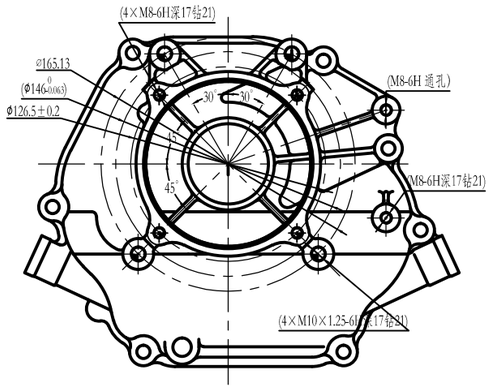

DJ190P动力参数表

序号	项目	参数
1	汽油机型式	强制风冷/四冲程/单缸/水平轴(OHV)
2	缸径×行程(mm)	90×66
3	气缸排量(cc)	420
4	压缩比	8.5:1
5	最大输出功率(kw/rpm)	9.2Kw/3600rpm
6	最大扭矩 (N.m/rpm)	26.5N.m/2800rpm
7	点火方式	无触点晶体管点火
8	启动方式	反冲式启动手/电启动
9	进气方式	自然吸气
10	润滑方式	飞溅润滑
11	冷却方式	强迫风冷
12	火花塞类型	F7RTC/F7TC
13	燃料方式	通用型 (可采用汽油)
14	机油箱容量 (L)	0.5L (包括滤芯0.91ml)
15	机油容量 (L)	1.1L (机油型号10W30)
16	机架外形尺寸 (长×宽×高)	480×385×440
17	净重 (kg)	34.5±0.5
18	保修期	2 years

状态设置

系统类型	相关零部件	应用范围 清洁孔/检修孔/加机油孔/排油孔
性能状态	额定转速	3600±50rpm
	怠速转速	1.5Kw/ ≥1400rpm
	点火	Q/H/A型/P型
	空滤器	D/H/L/V/N(纸芯+海绵芯)
	消声器	D/H/L/V/N
状态状态	启动机构	A/B/C/F/G/H/I/M/U/X
	油箱	D/H/L/X
	机油报警器	选配
	启动电机	选配
	充电线圈	选配
	调速控制器	定速/可调速式
	点火开关	选配

注：外形以客户需求定制；
自装输出端以实物为准。

								通用	DJ190P
标记	处数	分区	更改文件号	签名	年月日				安装图
设计			审定			阶段标记	重量	比例	重庆天江动力设备制造有限公司
工艺			批准						
校对						共 张	第 张		