版本号	日期	更改文件号	更改人	更改区域	更改说明

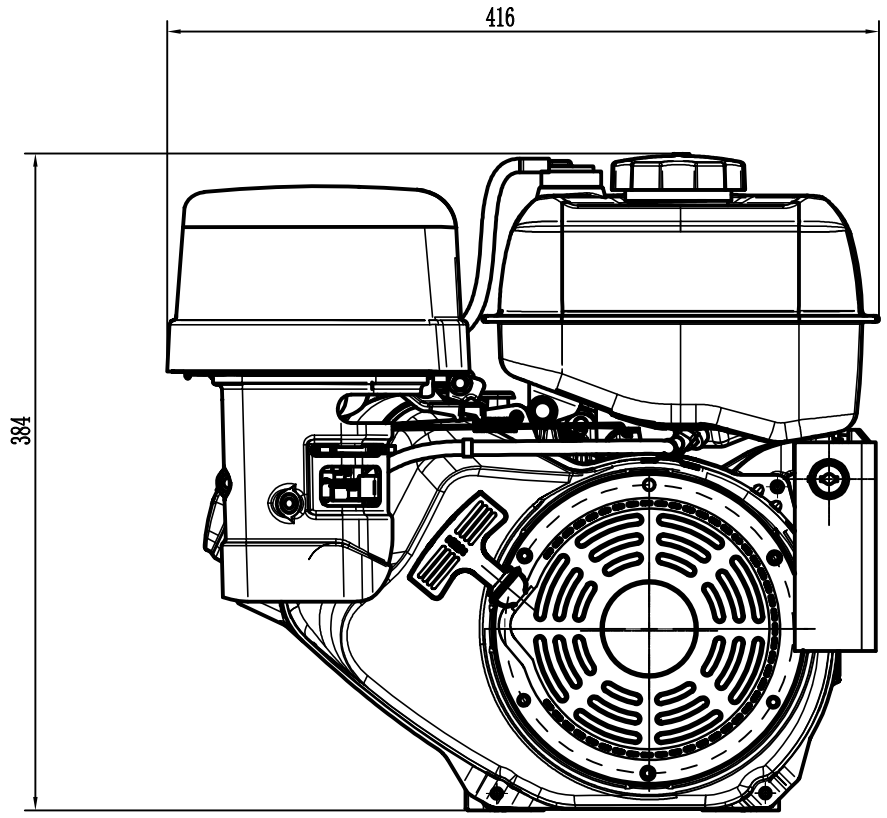

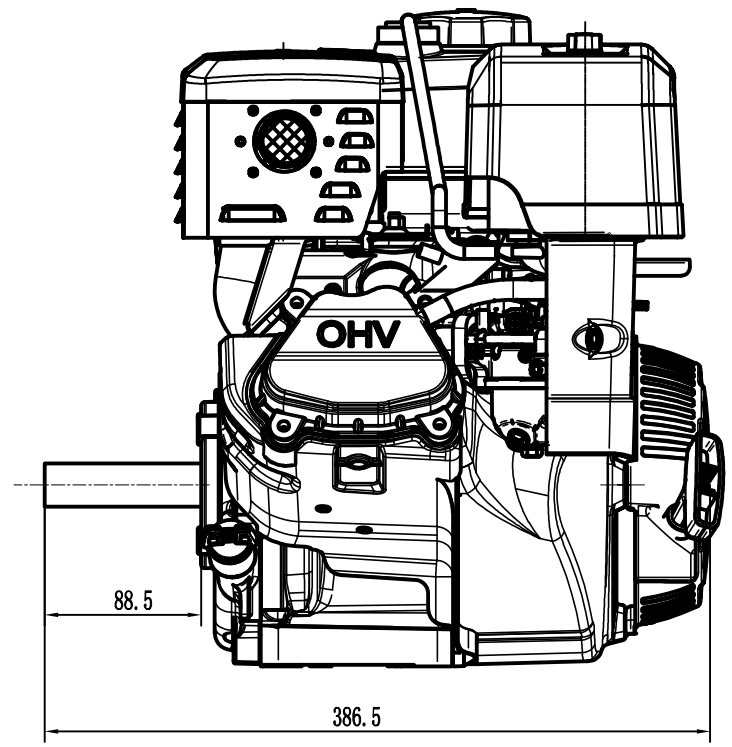

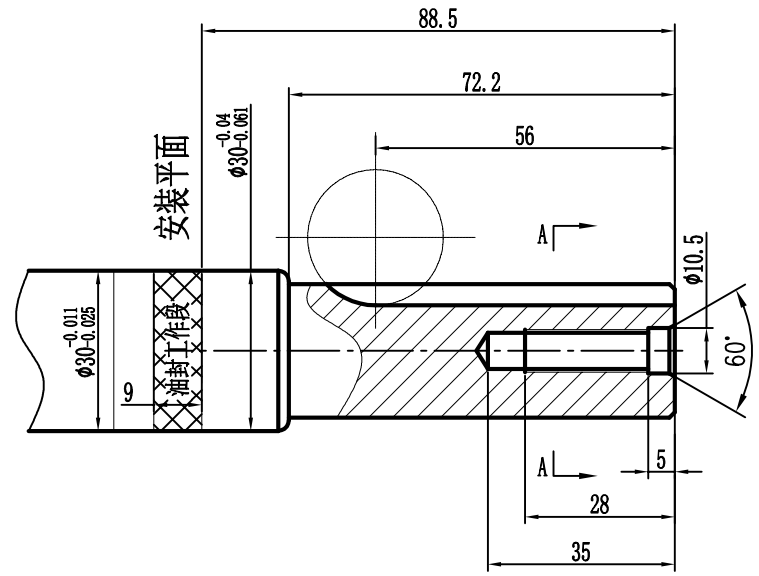

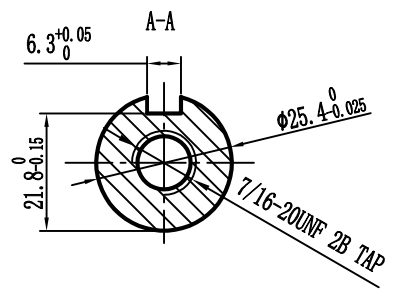

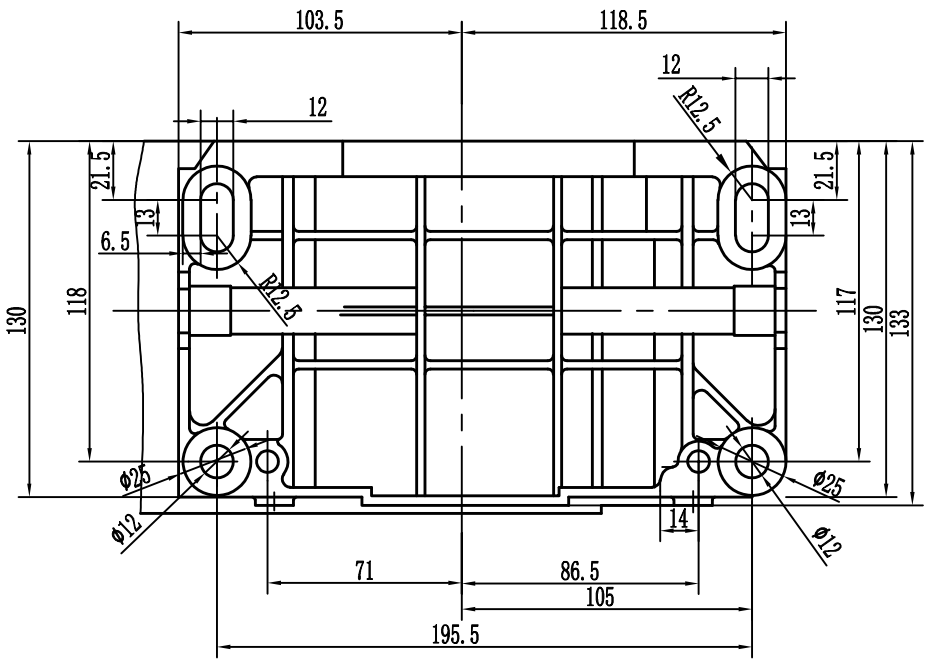

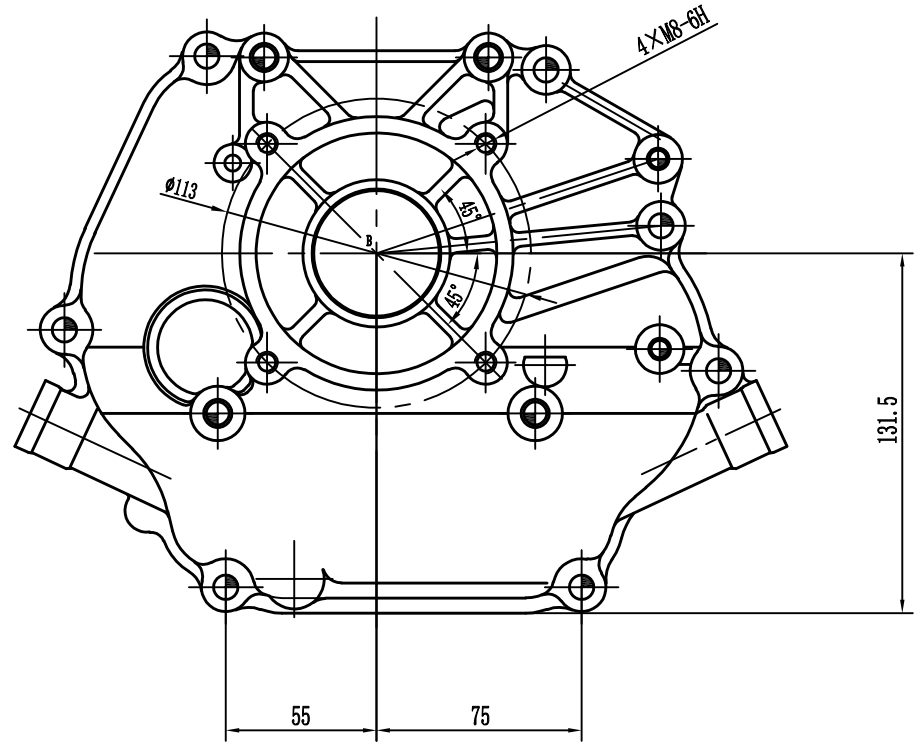

质检部门会签

ZONSEN						DH275			DH275安装尺寸图
设计	Designed		标准化	Standard		阶段标记 Stage Mark	重量 Weight	比例 Scale	
校核	Checked		工艺	Technics				1:2	
审核	Audited					共 1 张 Sheet	第 1 张 Sheet		
批准	Approved								